創新創意期末報告

資管一甲

郭家孜 02

黃鈺涵 14

謝耀霆 31

鄭楚恩 35

報告大綱

* 目標族群
* 重要問題描述
* 情境故事劇本
* 影片
* 解決方案
* 專利檢索
* 一個以上新穎點子，詳細說明創意點子如何做出來
* 創意評估

目標族群

0~4歲幼兒

重要問題描述

1.小孩愛吃糖而造成蛀牙
2.小孩不懂如何刷牙
3.小孩排斥給家人幫他刷牙

重要問題描述

* 小孩愛吃糖而造成蛀牙

  許多小孩都很喜歡吃糖果但是往往都沒注意牙齒健康而導致小小年紀就有蛀牙的情形發生

- 小孩不懂如何刷牙

在這個年紀的幼兒很多都不懂應該如何刷牙，也很難去學會刷牙甚至有時還會因為刷法不當而導致牙齦受傷

* 小孩排斥給家人幫他刷牙

因為會擔心會害怕心中會有些不安，所以他們也會很排斥由家人去幫他們做刷牙這個動作

情境故事劇本

情境故事劇本 - 第一幕

情境：某天假日

愛吃糖造成蛀牙：小孜孜喜歡吃糖果，可以說是每天都吃的那種，但是，偏偏他又不懂得照顧自己的牙齒健康，儘管爸爸媽媽如何督促他還是不以為意，直到這天假日小孜孜哭喊著牙齒痛他才驚覺自己已有蛀牙的危險了而父母親也趕緊帶他去看牙醫。

情境故事劇本 - 第二幕

情境：日常生活

小孩不懂如何刷牙：隨著年齡增長，小孜孜也開始不使用奶嘴潔牙器了，但是，愛吃糖的習慣照樣不改，所以父母只好改用另一種潔牙器來使小孜孜預防蛀牙的情形發生。

情境故事劇本 - 第三幕

情境：某天晚上

小孩排斥給家人幫他刷牙：這天晚上，媽媽想幫小孜孜刷牙，但是，好說歹說小孜孜就是不想要刷牙，因為，在他心中一直有著不安的感覺深怕還會再一次的牙齦受傷。

情境故事影片

問題解決方案

重要問題描述_問題一

* 愛吃糖造成蛀牙

許多小孩都很喜歡吃糖果但是往往都沒注意牙齒健康而導致小小年紀就有蛀牙的情形發生

* 奶嘴潔牙器

將奶嘴置入潔牙的成分讓幼兒能含著就輕鬆將口中細菌消除

重要問題描述_問題二

* 小孩不懂如何刷牙

在這個年紀的幼兒很多都不懂應該如何刷牙，也很難去學會刷牙甚至有時還會因為刷法不當而導致牙齦受傷

* 潔牙套

將它套於手指利用摩擦纖維來幫助潔牙

重要問題描述_問題三與創新創意點子

* 小孩排斥給家人幫他刷牙

因為會擔心會害怕心中會有些不安，所以他們也會很排斥由家人去幫他們做刷牙這個動作

* 潔牙棒棒糖

使用天然色素製造外觀吸引小朋友成分使用薄荷與木糖醇來愈防治芽及強化珐瑯質

專利檢索

專利檢索

* 網站:中華民國專利資訊檢索系統
* 網址: http://twpat.tipo.gov.tw/
* 創意點子:潔牙棒棒糖
* 專利檢索方式:布林檢索
* 清潔:在發明與創作說明
* 牙齒: 在發明與創作說明
* 幼兒: 在發明與創作說明
* 專利檢索結果

【19】中華民國　　【12】發明公開公報　(A)

【11】公開編號：200900044　　申請實體審查：有

【43】公開日：中華民國98(2009) 年 1 月 1 日

【51】國際專利分類 Int. Cl.：　*A61C17/00 (2006.01)*

【54】發明名稱：口腔清潔裝置

【21】申請案號：096122060　　【22】申請日：中華民國96(2007)年6月20日

【72】發明人：曾敬文

【71】申請人：曾敬文
高雄縣鳥松鄉明湖路10號12樓

【74】代理人：惲軼群；陳文郎

【57】發明摘要

一種口腔清潔裝置，包含：一持握棒、一清潔體，及一包覆件，該清潔體是固定於該持握棒之其中一末端，並為吸水材質且含附有氟化物，該包覆件是用於包覆該清潔體，並可讓該清潔體所含附之氟化物滲透出，當以該包覆件擦拭清潔口腔內的牙齒時，含附於該清潔體內的氟化物則會因擦拭擠壓作用而滲透至該包覆件的外表面；該口腔清潔裝置類似棒棒糖之形狀會吸引孩童主動地想去使用它，當成人或孩童使用該口腔清潔裝置擦拭時，則會擠壓到該清潔體並使含於該清潔體內的氟化物滲透至該包覆件之外表面，進而被塗抹於牙齒上而達到清潔與保護之目的。

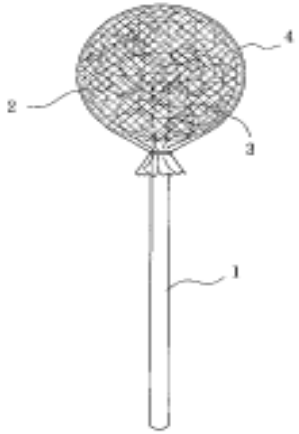

1：持握棒
2：清潔體
3：包覆件
4：包裝紙

代表圖式

差別

- 我們使用的成分是薄荷與木糖醇是可吞下的，而他們則是使用氟化物是不可吞下的
- 我們雙方皆有在接頭使用包覆件，但我們的是使用前要撕掉而他們是可含進嘴裡
- 我們是以放進嘴裡後能食用也能潔牙，他們的則是含著而釋放出氟化物以潔牙

詳細說明創意點子的結構元件與樣式

創意點子 - 潔牙棒棒糖重要性

* 潔牙是每個人都必須也一定要做到的事情，當我們懂事時就已學會了如何刷牙，但是，對於剛長牙齒的幼兒來說刷牙是一件非常困難的事情這也導致他們因為不刷牙而有蛀牙的情形發生，所以，我們想到了一個點子，或許我們能製作一樣外型似棒棒糖且使用天然色素引誘小朋友和在潔牙棒棒糖裡的成分添加能預防蛀牙的木糖醇與能維持可氣清新的薄荷，這就是我們所謂的”潔牙棒棒糖”，能藉由這個產品來降低蛀牙的危險也讓幼兒們能養成潔牙的好習慣。

潔牙棒棒糖成分

* 能使口氣清新的“薄荷”
* 能強化法瑯質與清除細菌的“木糖醇”
* 使用“天然色素”引誘小孩使用

潔牙棒棒糖的結構

* 潔牙棒棒糖 是一種吃糖兼具刷牙效果的糖果,一握把，一接頭，接頭部分在使用完畢後即可替換，而每一接頭皆有用袋子包覆著，握把則可重複使用，最後再將兩樣商品一起用袋子裝著販售，接頭部分也可單獨販售。

潔牙棒棒糖的樣式

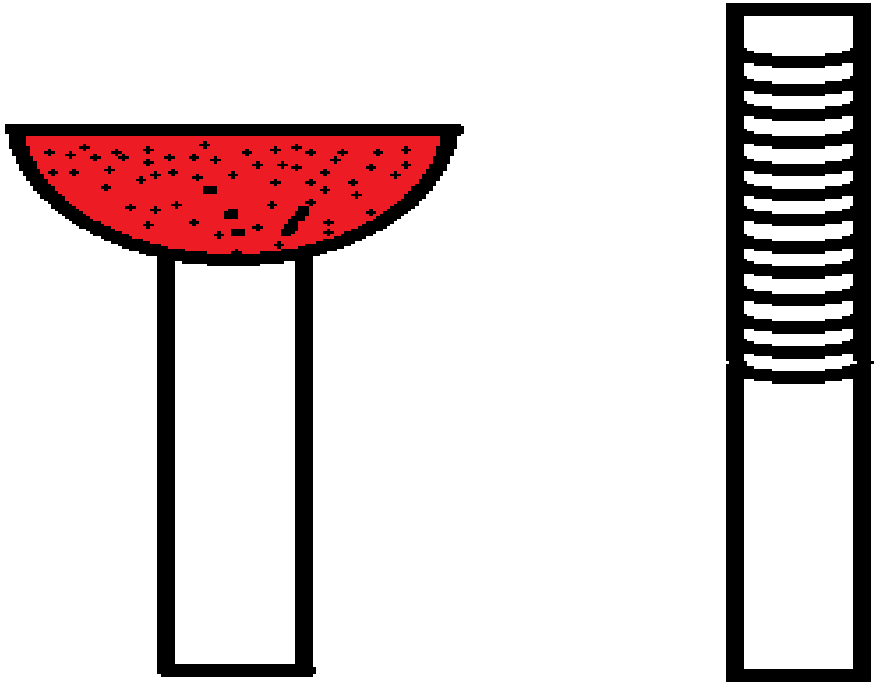

創意評估

新穎性

* 利用外觀似棒棒糖的特性吸引小朋友使用
* 棒棒糖含有預防蛀牙的特性
* 握把可重複使用
* 接合點以螺旋式轉入不易脫落
* 攜帶方便

可行性

* 潔牙棒棒糖是以一握把，一接頭組合而成，接頭部分在使用完畢後即可替換，握把部分以塑膠材質做成，接合點以螺旋式轉入使它不易脫落。

產業價值

現在有許多幼兒都不懂的潔牙，也不喜歡去做刷牙的動作，有了這項產品後就可以幫助父母解決孩子不刷牙的壞習慣也能使小孩懂得潔牙的重要減輕小孩蛀牙的問題發生。

補充資料

專利檢索

專利檢索

* 網站:中華民國專利資訊檢索系統
* 網址: http://twpat.tipo.gov.tw/
* 創意點子:奶嘴潔牙器
* 專利檢索方式:布林檢索
* 清潔:在發明與創作說明
* 奶嘴: 在發明與創作說明
* 專利檢索結果

【19】中華民國　　【12】專利公報　(U)

【11】證書號數：M338657

【45】公告日：中華民國97(2008) 年 8 月 21 日

【51】Int. Cl.：　　*A61J17/00 (2006.01)*

新型　　全 5 頁

【54】名稱：　防蛀牙奶嘴

【21】申請案號：096217020　　【22】申請日：中華民國96(2007)年10月12日

【72】創作人：　賴世禎

【71】申請人：　賴世禎
臺北縣樹林市中華路341之2號12樓

【74】代理人：　李東興

[57]申請專利範圍：

1.一種防蛀牙奶嘴，係構造大致與習知奶嘴相同，其包括握環、擋片、吸允組，其特徵乃在於：

一隆起部，係連結於擋片一側，為吸允組的基座，前緣面上設有凸緣顆粒；

一凹谷部，係介在隆起部與凸環部之間，向內凹陷入而成一谷底，周圍面上設有凸緣顆粒；

一凸環部，係於吸允組中段呈一環狀，後緣面上設有凸緣顆粒；

一縮頸部，係由後往前漸擴之錐形體；

一吸允頭，係設置吸允組最前端，呈一圓弧體與縮頸部之錐形體連結。

因此，藉吸允組之隆起部、凹谷部、凸環部、縮頸部、吸允頭依序由後往前延伸銜接，該隆起部前緣、凹谷部周圍、凸環部後緣皆設

有凸緣顆粒，形成一牙齒清潔槽，使上下顎門牙能置入其間，能有夾合摩擦作用，提供嬰幼兒在吸允奶嘴時，達到持續潔牙的效用，減少牙齒被蛀蝕的機會。

2.如申請專利範圍第1項所述防蛀牙奶嘴，其中，該清潔槽內可設置凸緣顆粒或刷毛或環狀條肋，幫助清潔牙齒齒面。

3.如申請專利範圍第1項所述防蛀牙奶嘴，其中，可使用在安撫奶嘴及一般奶嘴上。

圖式簡單說明：

第一圖：係本創作防蛀牙顆粒狀奶嘴之立體圖。

第一-A圖：係本創作防蛀牙顆粒

狀安撫奶嘴之剖面圖。

第二圖：係本創作防蛀牙線圈狀安撫奶嘴之立體圖。

第二-A圖：係本創作防蛀牙線圈狀安撫奶嘴之剖面圖。

第三圖：係本創作防蛀牙刷毛狀安撫奶嘴之立體圖。

第三-A圖：係本創作防蛀牙刷毛狀安撫奶嘴之剖面圖。

第四圖：係本創作之實施說明圖之一。

第五圖：係本創作之實施說明圖之二。

第六圖：係習知安撫奶嘴之立體圖。

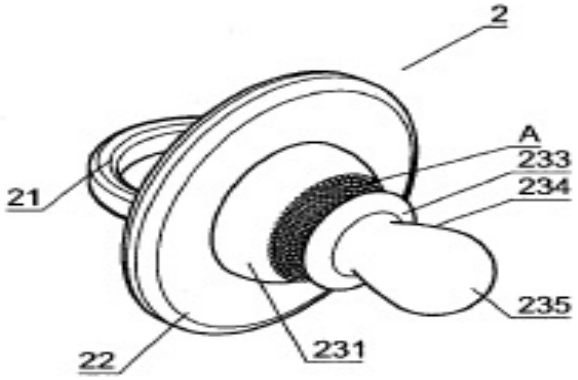

第一圖

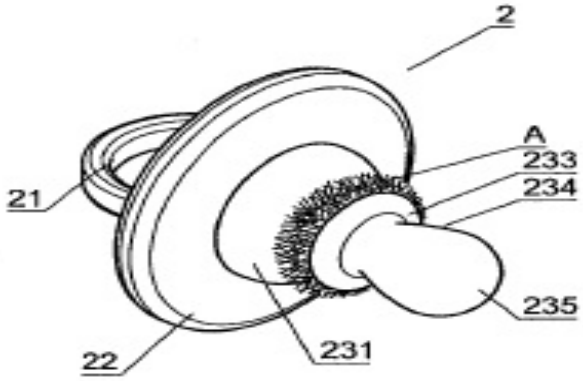

第二圖

專利檢索

* 網站:中華民國專利資訊檢索系統
* 網址: http://twpat.tipo.gov.tw/
* 創意點子:指套潔牙器
* 專利檢索方式:布林檢索
* 清潔:在發明與創作說明
* 指套: 在發明與創作說明
* 專利檢索結果

【19】中華民國　　【12】專利公報　（U）

【11】證書號數：　M281603
【45】公告日：　中華民國　94 (2005)　年　12 月 01 日
【51】Int. Cl.⁷：　A61C17/16
A61C17/34

新型　　全 4 頁

【54】名　稱：潔牙指套

【21】申請案號：　094208315　　【22】申請日期：　中華民國　94　(2005)　年05 月23 日

【72】創 作 人：
謝哲人　HSIEN, CHE JEN
陳智雄　CHEN, JENKINS
蔡文彬　TSAI, WEN BING
陳森泰　CHEN, SEN TAI

【71】申請人：
遠東技術學院　FAR EAST COLLEGE
臺南縣新市鄉中華路49號

【74】代理人：李文禎 先生

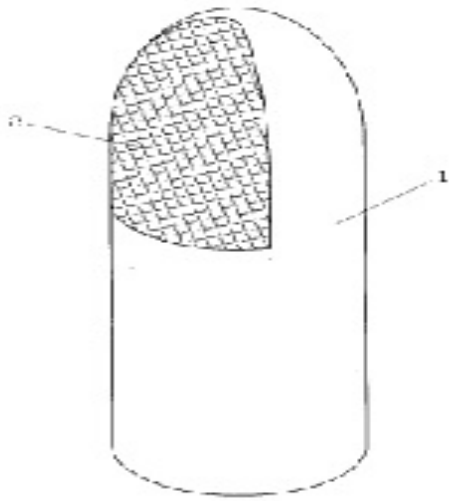

第　圖