創　新　創　意

第六組：

39號鄭凱文

40號許軒銘

43號林佳良

大　　綱

目標族群

重要問題描述

情境故事劇本

影片

解決方案

專利檢索

一個以上新穎點子，詳細說明創意點子如何產出

創意評估

目標族群

須久站人士

重要問題描述

重　要　問　題　描　述

易有靜脈曲張

下肢易肥大

血液循環差

重　要　問　題　描　述

靜脈曲張：

因需久站，易使得小腿靜脈曲張。

下肢易肥大：

因久站，而使得大、小腿易肥大。

血液循環差：

也是久站，維持相同動作過久，以致血液循環差。

情境故事劇本

情　境　故　事　劇　本

情境：工作場所

某人因工作關係都要久站，所以不但有小腿靜脈曲張的問題，也發現自已的下肢越來越肥大，加上久站壓迫的因素，感覺血液循環也變差了。

情境故事影片

問題解決方案

問題一、二、三

與創意點子

三個問題都是因為久站而造成

所以『超便利椅子』就成了三個願望
一次滿足最好的點子！

專利檢索

網站:中華民國專利資訊檢索系統

網址:http://twpat.tipo.gov.tw/

創意點子:便利椅子

專利檢索方式:布林檢索

椅:在發明與創作說明

折:在發明與創作說明

拆:在發明與創作說明

專利檢索結果

【19】中華民國　　【12】專利公報　（U）
【11】證書號數：M370353
【45】公告日：中華民國 98 (2009) 年 12 月 11 日
【51】Int. Cl.：　A47C4/02　(2006.01)
新型　全 5 頁

【54】名　稱：折組式座椅
【21】申請案號：098204806　【22】申請日：中華民國 98 (2009) 年 03 月 26 日
【72】創作人：洪見宗 (TW)
【71】申請人：洪見宗
臺中縣大甲鎮如意路 35 巷 1 號
【74】代理人：陳天賜

[57]申請專利範圍

1. 一種折組式座椅，包含：一座板，具有四組設孔，且該四組設孔兩兩相對設置；二立板，該各立板分別包含一第一側面、一第一組設面與一底面，且該第一側面上開設四卡接孔，該第一組設面則成型二組設凸，該各立板分別以該二組設凸插置定位於該座板的組設孔內，且該二立板相對；以及二卡接板，該各卡接板分別包含一第二側面與二第二組設面，該各第二組設面上分別凸伸設置二卡接頭，該各卡接頭端部呈弧形，並由該各卡接頭限縮成為一連接段，而該各卡接板的二組設面之卡接頭分別插置入該二立板的卡接孔，使該二立板與該二卡接板形成連接。
2. 如申請專利範圍第 1 項所述的折組式座椅，其中，該座板的組設孔為方形。
3. 如申請專利範圍第 1 項所述的折組式座椅，其中，該立板的第一組設面與該底面位於該第一側面的相對兩側。
4. 如申請專利範圍第 1 項所述的折組式座椅，其中，該立板的該二組設凸對應該座板的組設孔成型。
5. 如申請專利範圍第 1 項所述的折組式座椅，其中，該卡接板更包含二端面，該二端面分別相對該座板與地面。
6. 如申請專利範圍第 1 項所述的折組式座椅，其中，該座板、立板及卡接板為 EVA 泡棉。
7. 如申請專利範圍第 1 項所述的折組式座椅，其中，該立板的該四卡接孔兩兩相對，位於同一側的兩卡接孔位於同一連線上，兩側的連線之間距離上窄下寬。

圖式簡單說明

第 1 圖　為本創作折組式座椅的分解示意圖。
第 2 圖　為本創作折組式座椅的組合示意圖。
第 3 圖　為本創作折組式座椅的另一實施例組合示意圖。
第 4 圖　為本創作折組式座椅的組合前視圖。
第 5 圖　為本創作折組式座椅的組合側視圖。

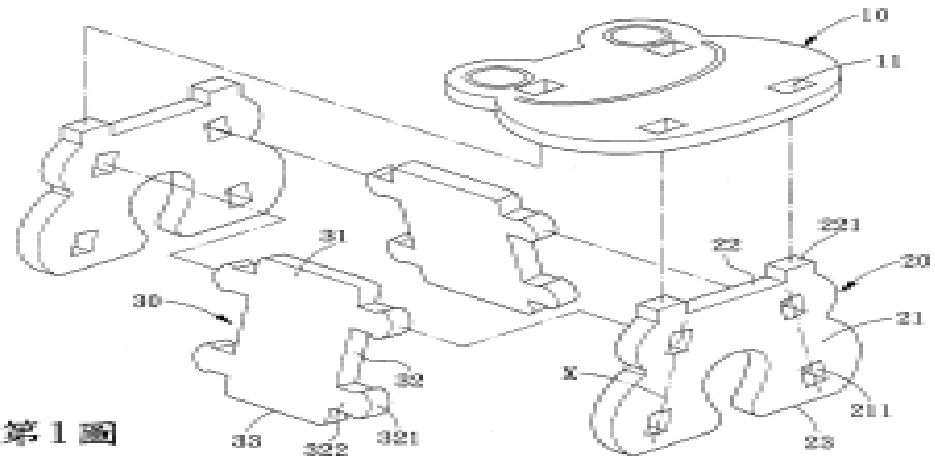
10
11
221
22
20
21
211
23
X
31
30
32
33
322
321

第1圖

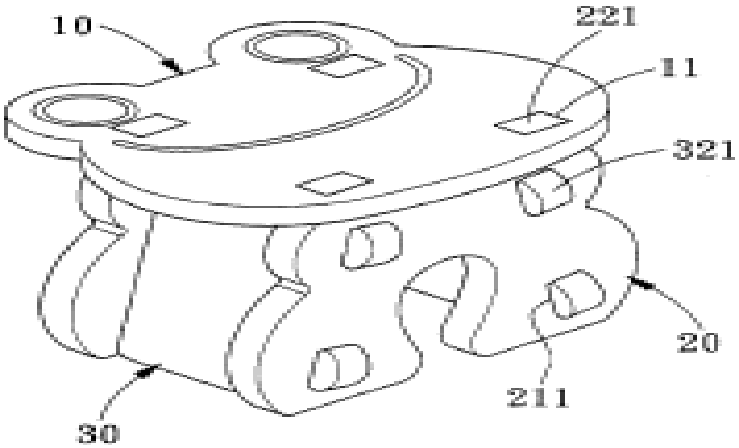
10
221
11
321
20
211
30

第2圖

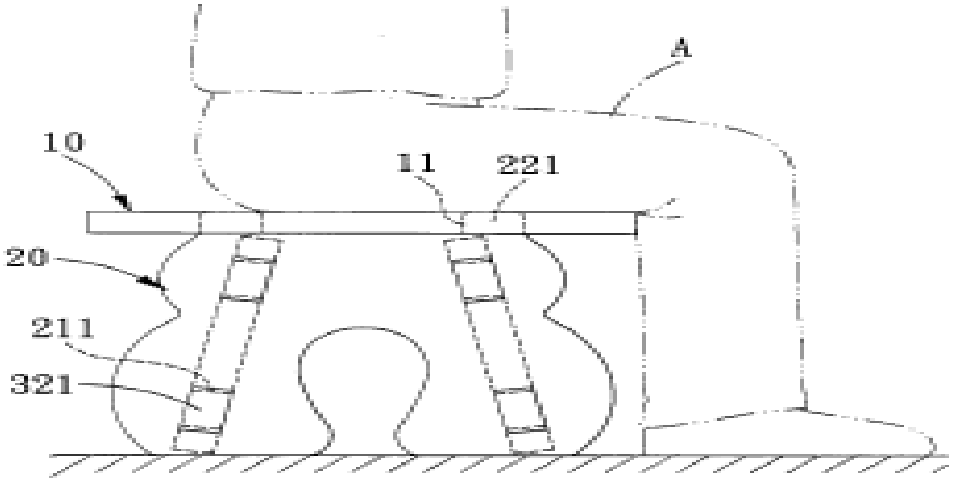

第4圖

詳細說明創意點子的

結構元件與樣式

創 意 點 子 之 重 要 性

日常生活中，椅子的重要性與便利性是無庸置疑的

而對於久站的人士們，解決困擾的問題

椅子更是不可或缺一環！

創 意 點 子 之 結 構

本組的創意結構是兼具便利方便與可收納物品為出發點，由一個正方形的公事包與四支鐵棒構成，平時鐵棒收納在公事包內，而使用時則把鐵棒拿出與公事包拼湊成椅子。

而本組的創意物品與檢索到的物品，雖然都是組合拼湊、無椅背的椅子，但主要的差異性在於「可收納」物品，且兼具了隨身攜帶的便利性。

創 意 點 子 之 樣 式

↑公事包形體的外觀

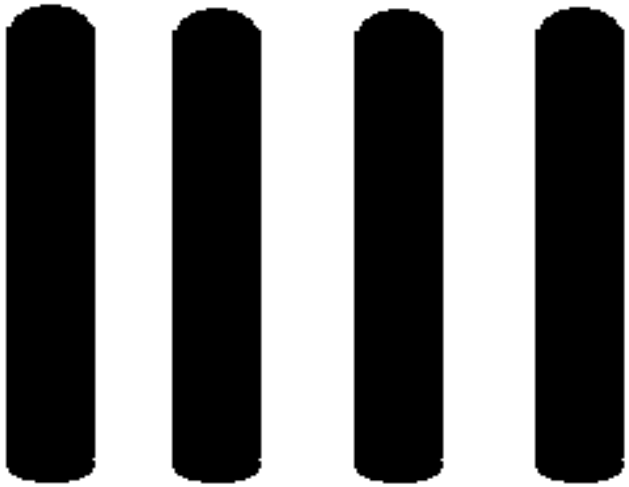

↑可拆卸的四支支架

創意評估

創 意 點 子 之 新 穎 性

便利性極佳，方便好收納。

想坐就坐，想走就走，還可以拿來當背包。

遇到仇人或是突發狀況還可以當來當武器使用，果真是一椅在手，希望無窮！

創 意 點 子 之 可 行 性

一個公事包再加上四支鐵棒，簡單實惠又省事。

不可行嗎？

非常可行其實！

產　業　價　值

在服務業盛行的台灣，再加上喜歡往戶外踏青郊遊的族群們，此產品具有極大的商業價值。