【19】中華民國　　【12】專利公報　（B）

【11】證書號數：I319810
【45】公告日： 中華民國 99 (2010) 年 01 月 21 日
【51】Int. Cl.：　*G01F19/00　(2006.01)*

發明　　全 7 頁

【54】名　稱：粉末專用勺之安全計量構造

【21】申請案號：096116818　　【22】申請日： 中華民國 96 (2007) 年 01 月 22 日
【11】公開編號：200831869　　【43】公開日期： 中華民國 97 (2008) 年 08 月 01 日

【72】發 明 人： 徐玉堂 (TW) ；潘宏一 (TW)
【71】申 請 人： 嘉南藥理科技大學　CHIA NAN UNIVERSITY OF PHARMACY & SCIENCE
臺南縣仁德鄉二仁路 1 段 60 號

【56】參考文獻：

TW	370850	TW	493063
US	6125699	US	6928870B1
US	7086282B2		

[57]申請專利範圍

1. 一種粉末專用勺之安全計量構造，該粉末專用勺包含呈凹陷狀之勺部及供握持之握柄；其中，該勺部底面設有計量刻度；握柄上套設有計量器，計量器具一片體，片體兩側向下延伸一對鉤體俾勾住握柄底面，片體前端則成型一插入勺部中之控制板，計量器之片體頂面凸設一道橫肋，該橫肋與片體之間形成一通道供一刮板插設其中者。
2. 如申請專利範圍第 1 項所述粉末專用勺之安全計量構造，其中，該刮板頂面進一步可凸設一擋塊者。

圖式簡單說明

第一圖係習知勺體或量匙之使用狀態示意圖一。

第二圖係習知勺體或量匙之使用狀態示意圖二。

第三圖係本發明之立體分解示意圖。

第四圖為本發明之整體立體外觀示意圖。

第五圖係本發明之俯視示意圖。

第六圖係本發明第五圖之 A－A 方向剖視示意圖。

第七圖係本發明推動刮板之使用狀態示意圖。

第八圖係本發明調整計量器之操作示意圖。

第九圖係本發明舀取半勺粉末之操作示意圖。

第十圖係本發明推動刮板之另一種使用狀態示意圖。

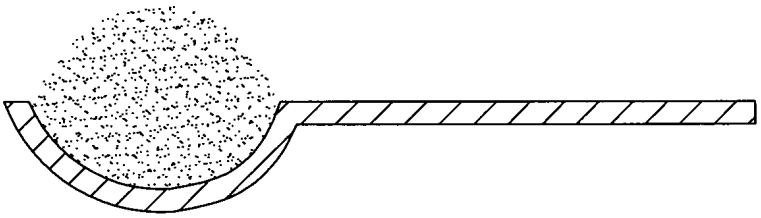

第一圖

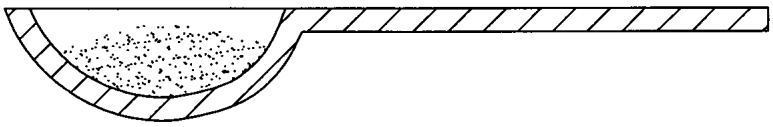

第二圖

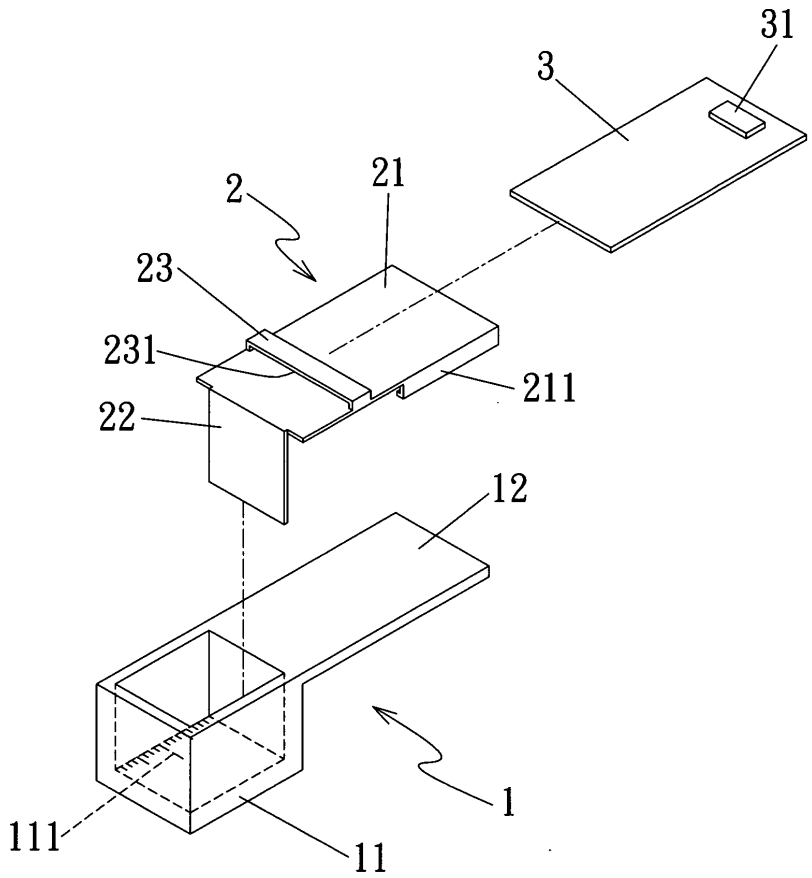

第三圖

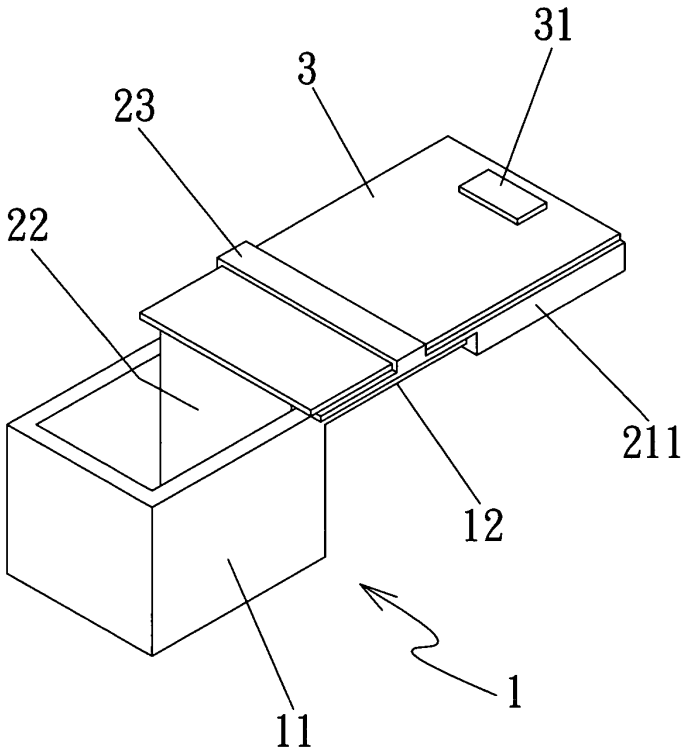

第四圖

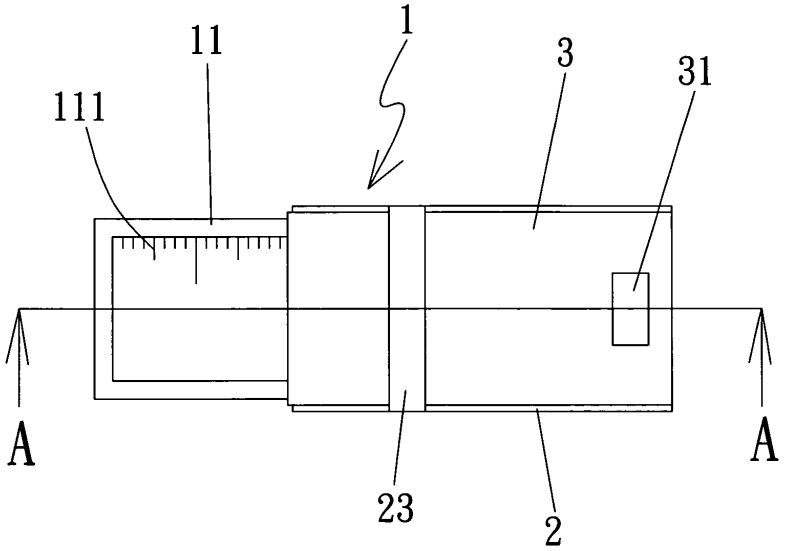

第五圖

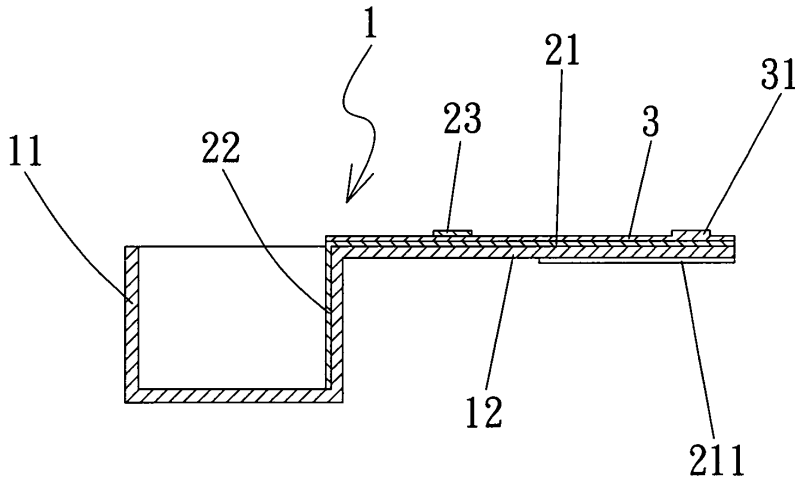

A-A

第六圖

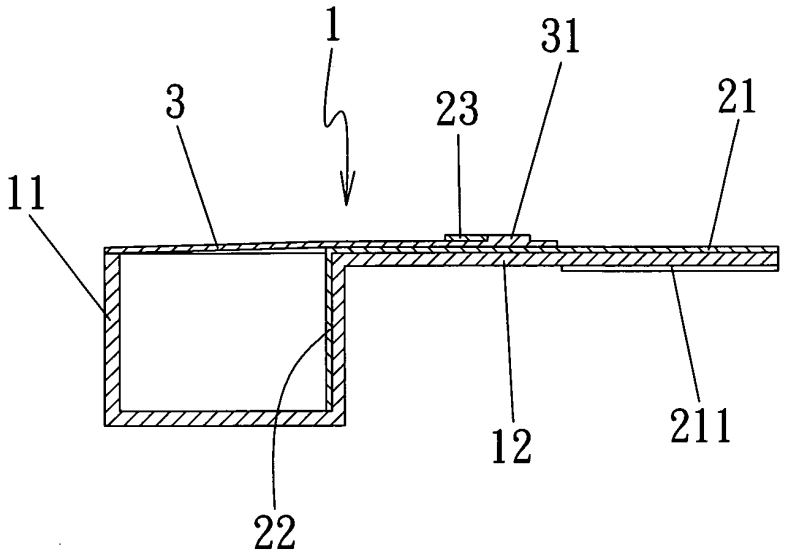

第七圖

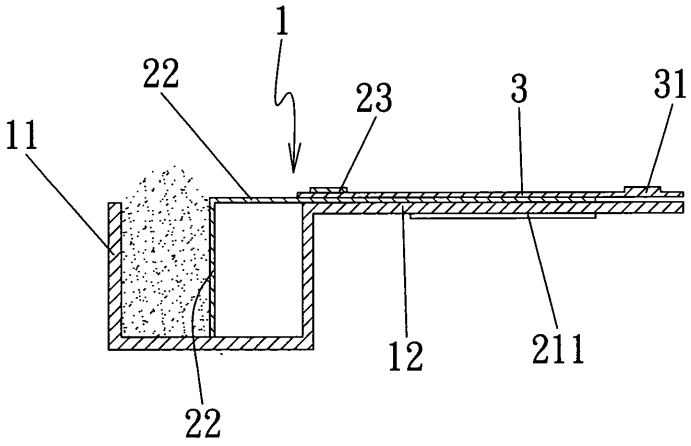

第八圖

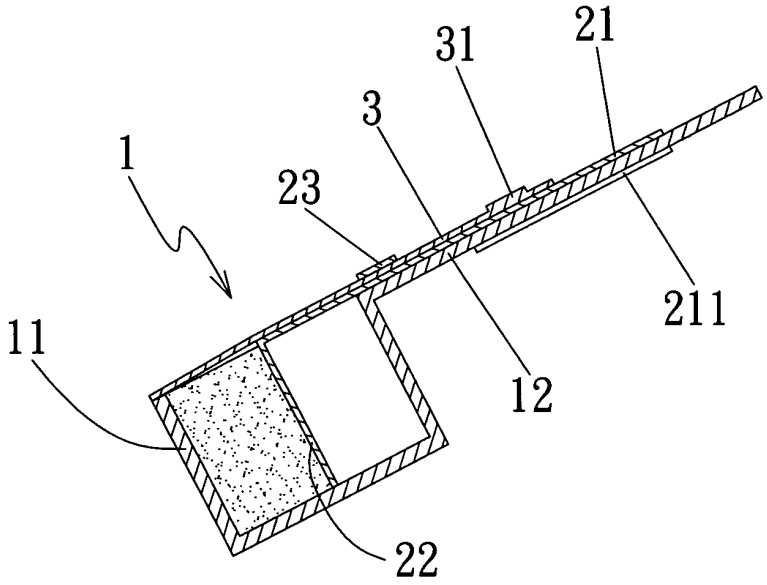

第九圖

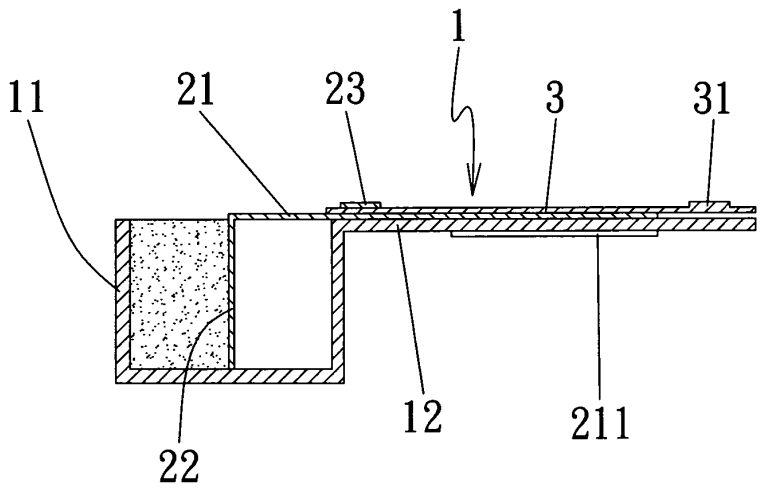

第十圖