【19】中華民國　　【12】專利公報　（U）

【11】證書號數：M420577
【45】公告日： 中華民國 101 (2012) 年 01 月 11 日
【51】Int. Cl.：　*E05C3/04　(2006.01)*　*E05C19/10　(2006.01)*
新型　全 9 頁

【54】名　稱：門栓結構
LATCH STRUCTURE

【21】申請案號：100211050　【22】申請日： 中華民國 100 (2011) 年 06 月 17 日

【72】創 作 人： 劉家全 (TW) LIU, CHIACHYUAN；楊彩秀 (TW) YANG, TSAIHSIU；劉能松 (TW) LIU, NENGSUNG
【71】申 請 人： 嘉南藥理科技大學　CHIA NAN UNIVERSITY OF PHARMACY AND SCIENCE
臺南市仁德區二仁路 1 段 60 號
【74】代 理 人： 蔡坤財；李世章

[57]申請專利範圍

1. 一種門栓結構，包含：一第一底板，設置於一門框上或附近並具有至少一第一凸耳，每一該些第一凸耳具有一第一貫穿孔；一第二底板，設置於一門板上並具有至少一第二凸耳，每一該些第二凸耳上具有一第二貫穿孔，其中該第一貫穿孔與該第二貫穿孔係相互對準；一栓體，具有一第一端部、相對於該第一端部之一第二端部和一擋件位置，其中當該栓體通過該第二貫穿孔而入該第一貫穿孔後，該擋件位置係位於該第二凸耳與該第一凸耳之間；一可分離式擋件，用以卡合於該栓體之該擋件位置上，來防止該栓體脫離該第一貫穿孔；以及一連接線，用以連接該擋件至該栓體之該第二端部。
2. 如申請專利範圍第 1 項所述之門栓結構，其中該栓體之該擋件位置上形成有一第一孔洞，該可分離式擋件係卡合於該第一孔洞中。
3. 如申請專利範圍第 1 項所述之門栓結構，其中該栓體之該第二端部具有一第二孔洞，該連接線係用以連接該可分離式擋件至該第二孔洞。
4. 如申請專利範圍第 3 項所述之門栓結構，更包含：一連接件，卡合於該第二孔洞中，用以連接該連接線。
5. 如申請專利範圍第 4 項所述之門栓結構，其中該連接件係一可分離式扣環或一可分離式卡勾。
6. 如申請專利範圍第 3 項所述之門栓結構，其中該第二端部向下垂直彎折成一扳拉部，該第二孔洞係設置在該扳拉部上。
7. 如申請專利範圍第 1 項所述之門栓結構，其中該可分離式擋件包含有一結合件，用以結合該連接線。
8. 如申請專利範圍第 1 項所述之門栓結構，其中該栓體的剖面係選自由圓形、四邊形、六邊形和多邊形所組成之一族群。
9. 如申請專利範圍第 1 項所述之門栓結構，其中該連接線係一鍊條。
10. 如申請專利範圍第 1 項所述之門栓結構，其中該可分離式擋件係一可分離式卡勾。

圖式簡單說明

為讓本新型之上述和其他目的、特徵、和優點能更明顯易懂，上文特舉數個較佳實施例，並配合所附圖式，作詳細說明如下：

第 1A 圖係繪示尚未被栓上之習知門栓結構的前視示意圖。

第 1B 圖係繪示尚未被栓上之習知門栓結構由第一底板觀之的側視示意圖。

第 1C 圖係繪示尚未被栓上之習知門栓結構由第二底板觀之的側視示意圖。

第 2 圖係繪示栓上之習知門栓結構之前視示意圖。

第 3A 圖係繪示根據本新型之一實施例之尚未被栓上之門栓結構的前視示意圖。

第 3B 圖係繪示根據本新型之一實施例之尚未被栓上之門栓結構由第一底板觀之的側視示意圖。

第 3C 圖係繪示根據本新型之一實施例之尚未被栓上之門栓結構由第二底板觀之的側視示意圖。

第 4A 圖係繪示根據本新型之一實施例之已被栓上之門栓結構之前視示意圖。

第 4B 圖係繪示根據本新型之一實施例之已被栓上之門栓結構之上視示意圖。

第 4C 圖係繪示根據本新型之一實施例之可分離式擋件卡合於栓體的剖面示意圖。

第 5 圖係繪示根據本新型之一實施例之已被栓上之門栓結構滑動時之前視示意圖。

第 6 圖係繪示根據本新型之另一實施例之已被栓上之門栓結構之前視示意圖。

第 7A 圖和第 7B 圖係繪示根據本新型之又一實施例之門栓結構之前視示意圖。

第 8 圖係繪示根據本新型之又一實施例之門栓結構之前視示意圖。

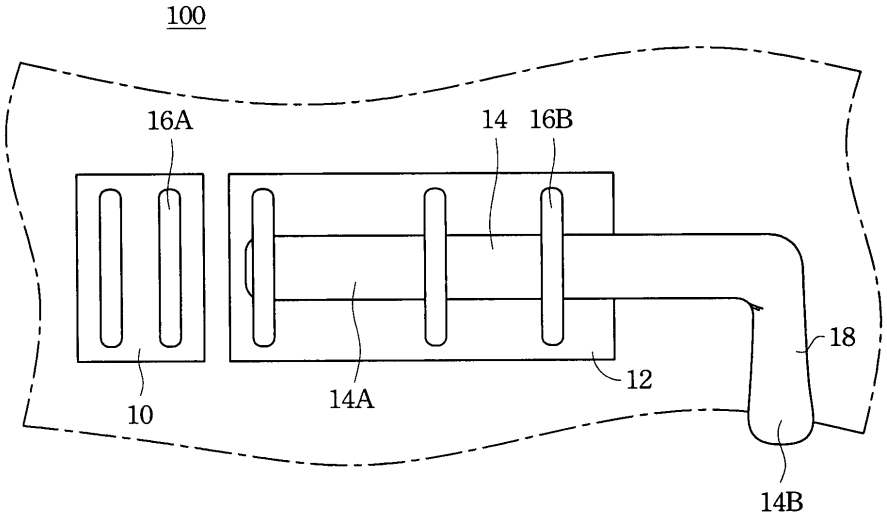

第 1A 圖

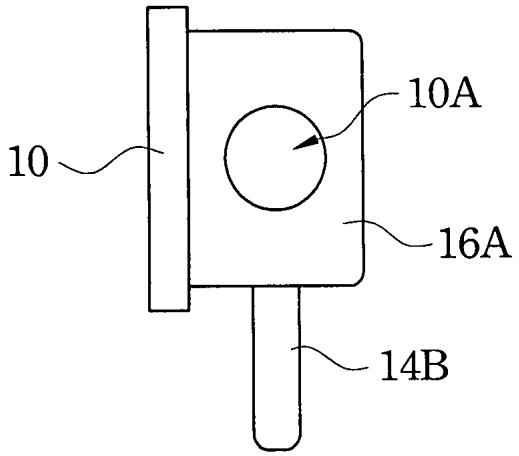

第 1B 圖

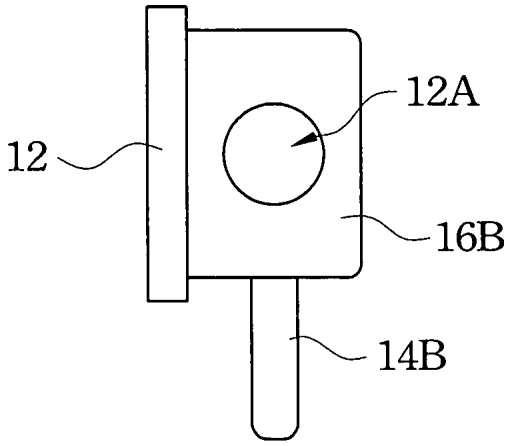

第 1C 圖

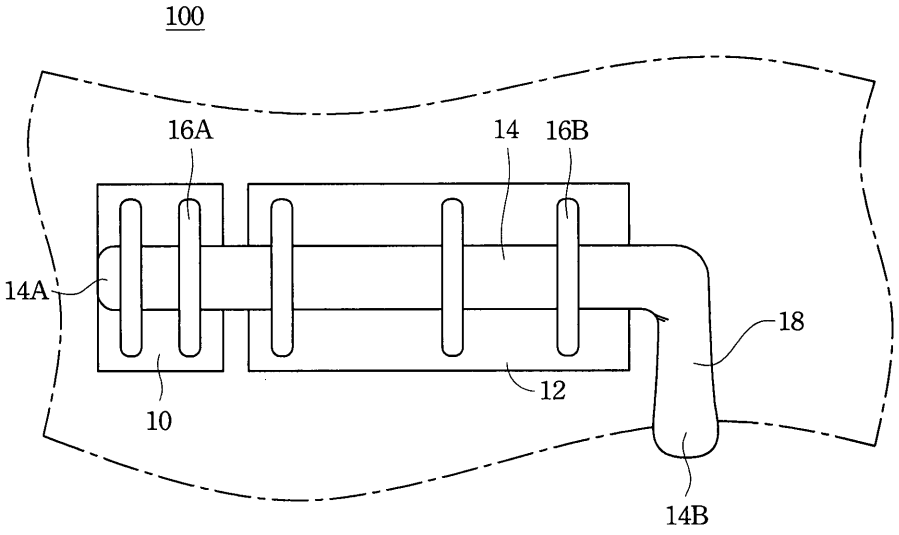
100
16A
14
16B
14A
18
12
10
14B

第 2 圖

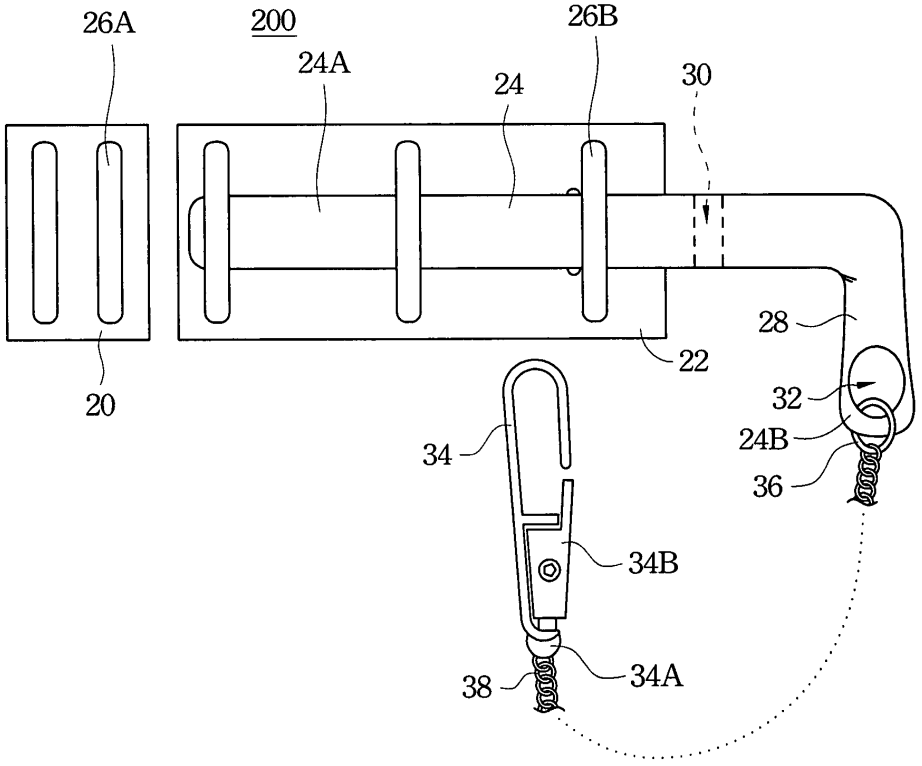
26A
200
24A
24
26B
30
28
22
20
32
24B
36
34
34B
38
34A

第 3A 圖

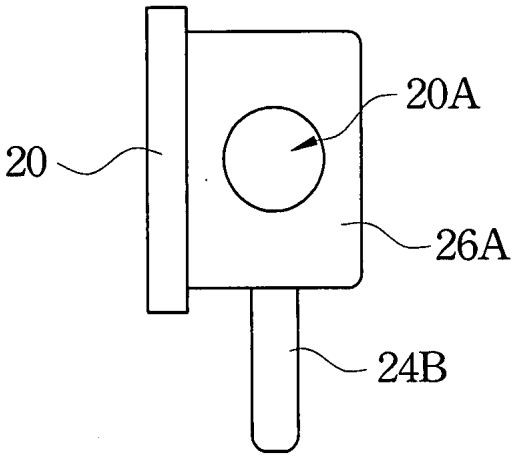

第 3B 圖

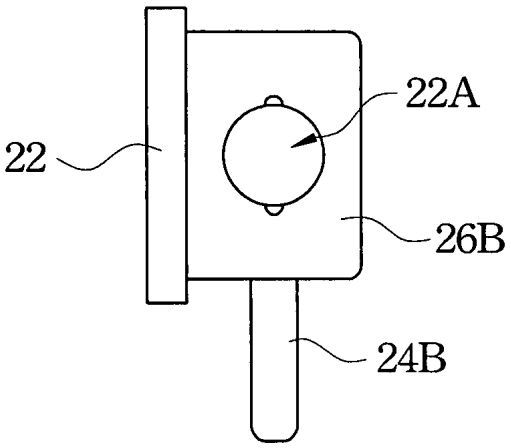

第 3C 圖

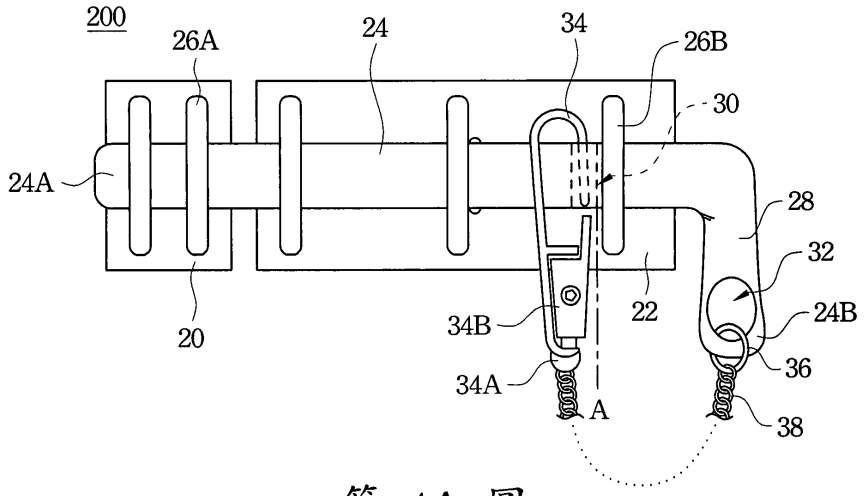

第 4A 圖

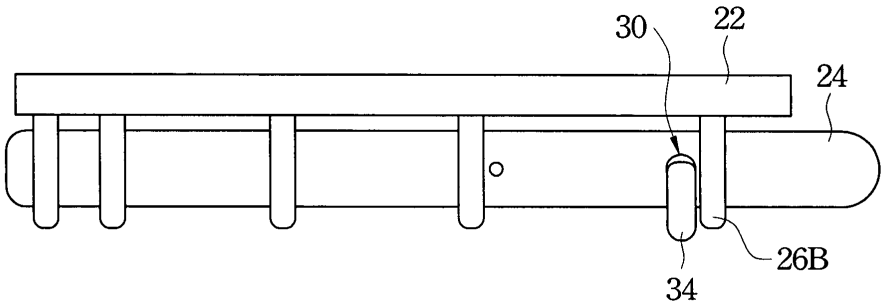

第 4B 圖

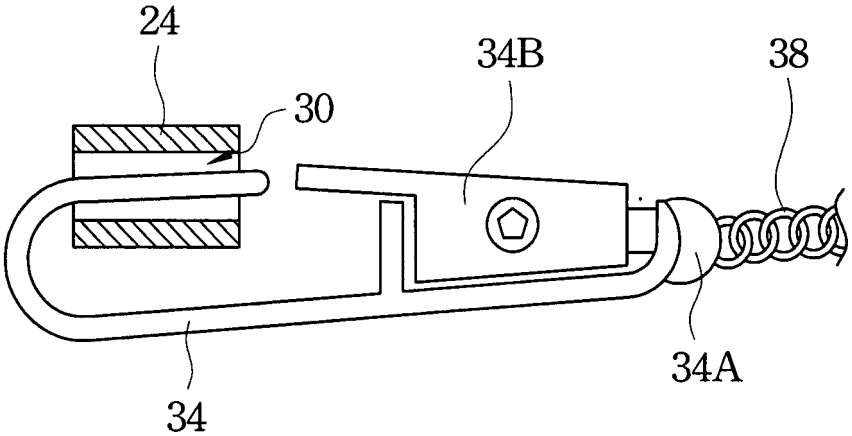

第 4C 圖

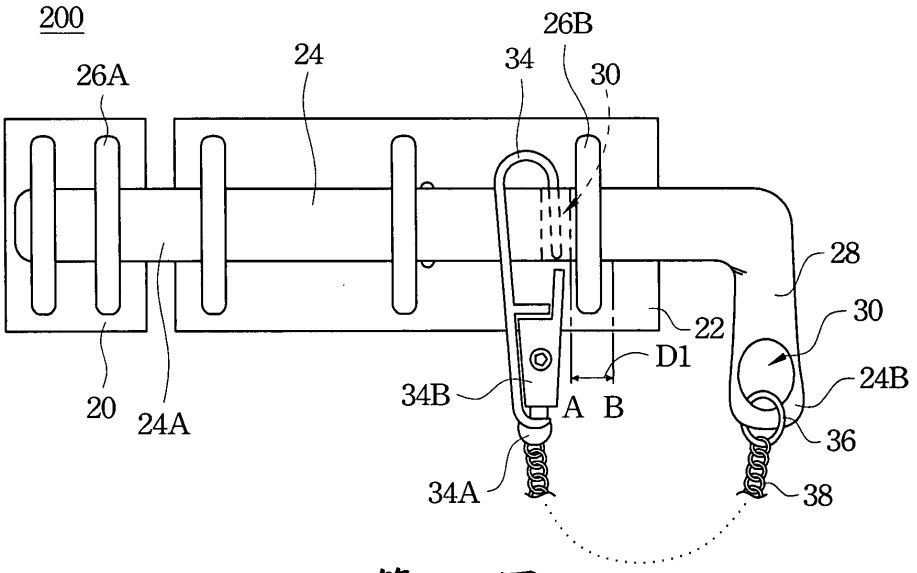
200
26A
24
34
26B
30
28
30
22
D1
24B
34B
A
B
36
20
24A
34A
38

第 5 圖

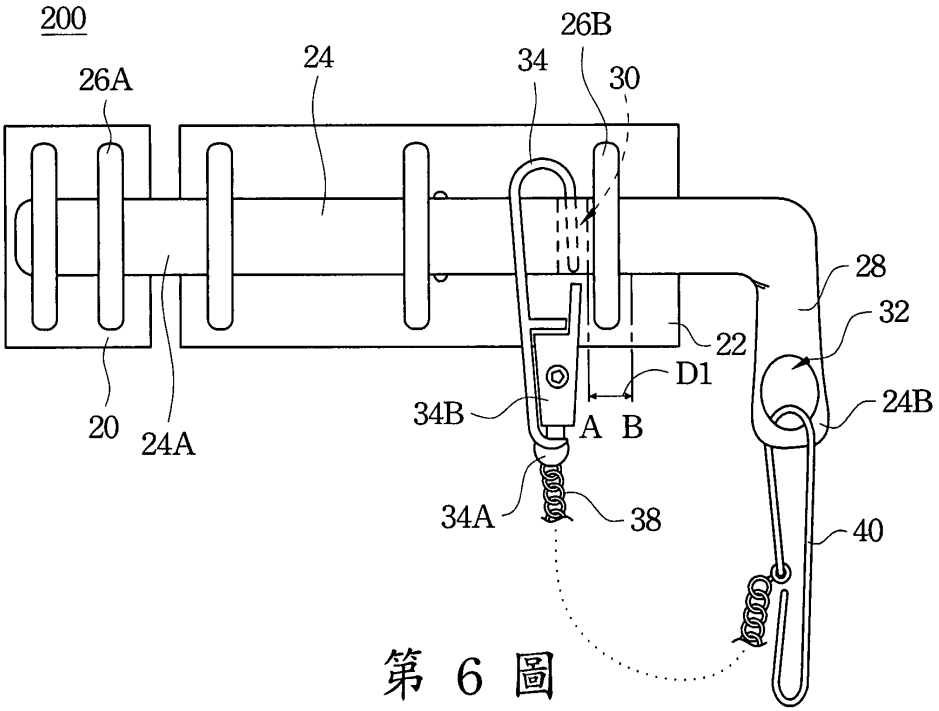
200
26A
24
34
26B
30
28
32
22
D1
24B
34B
A
B
20
24A
34A
38
40

第 6 圖

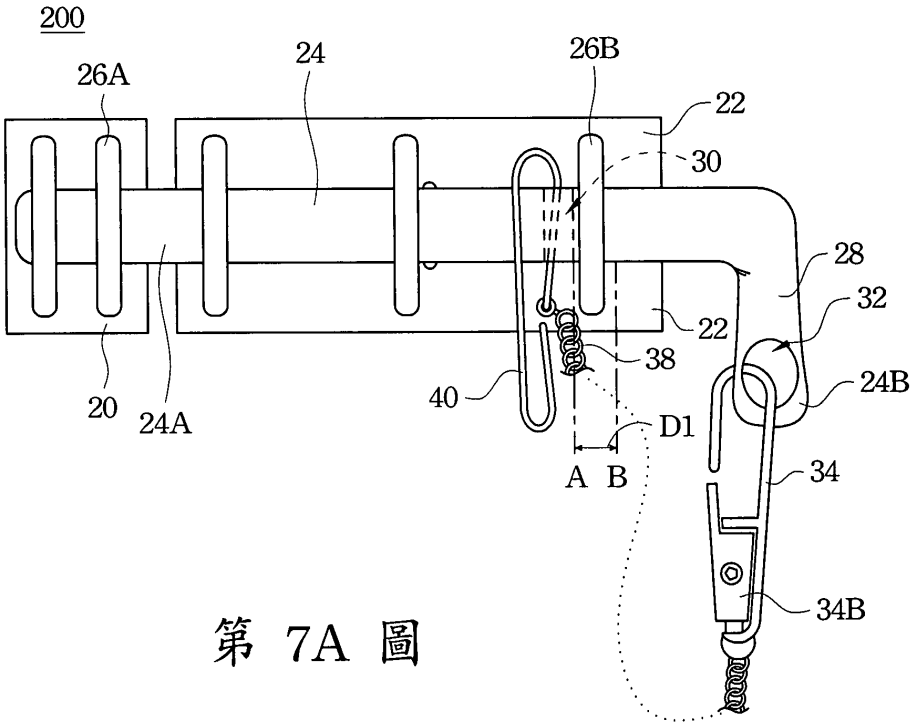
200
26A
24
26B
22
30
28
32
22
38
24B
20
24A
40
D1
A B
34
34B

第 7A 圖

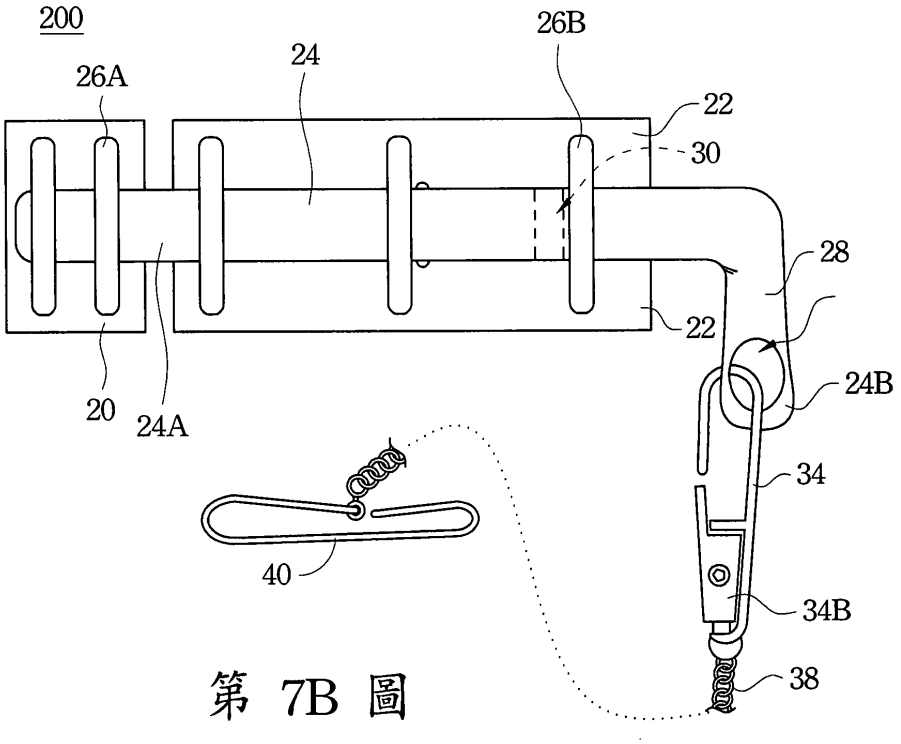
200
26A
24
26B
22
30
28
22
24B
20
24A
34
40
34B
38

第 7B 圖

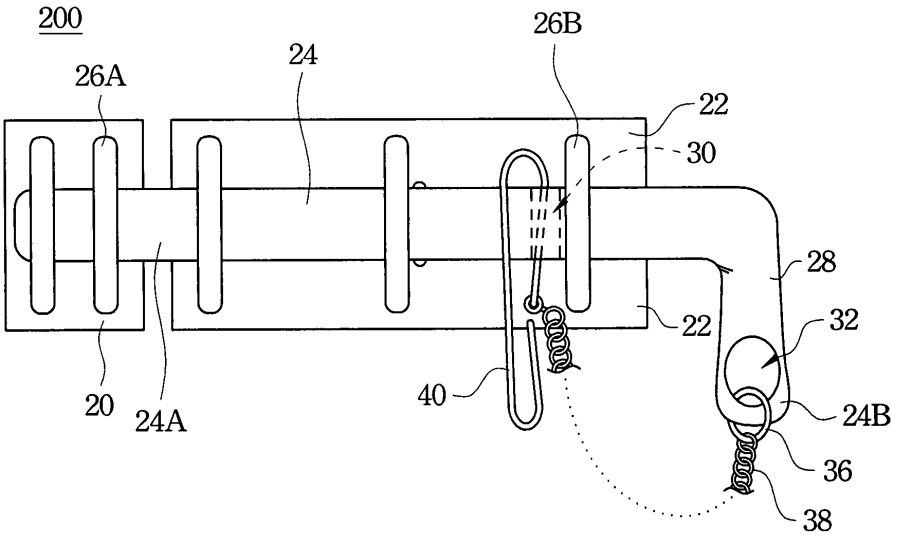

第 8 圖