【19】中華民國　　【12】專利公報　（U）

【11】證書號數：M374567
【45】公告日： 中華民國 99 (2010) 年 02 月 21 日
【51】Int. Cl.：　*G01N33/53　(2006.01)*

新型　　全 3 頁

【54】名　　稱：拋棄式實驗用微管道晶片
THE DISPOSABLE EXPERIMENTAL MICROCHANNEL CHIPS

【21】申請案號：098218581　　【22】申請日： 中華民國 98 (2009) 年 10 月 09 日

【72】創 作 人： 陳鴻瑩 (TW) CHEN, HUNG YING
【71】申 請 人： 陳鴻瑩　　CHEN, HUNG YING
臺南縣新化鎮茄冬坑 163 號

[57]申請專利範圍

1. 一種拋棄式實驗用微管道晶片，包含蓋板、基板及中間層，其中，該蓋板與基板皆為玻璃材質製成，該蓋板設有貫穿蓋板之液體入口及液體出口，該液體入口及液體出口分別連接一輸送管，該基板朝向蓋板之表面則設有金屬電極，該中間層為具黏性之膠質層，該中間層黏固於蓋板與基板之間，中間層設有兩端呈封閉狀之微管道，該微管道兩端分別連通蓋板之液體入口及液體出口。
2. 如申請專利範圍第 1 項所述之拋棄式實驗用微管道晶片，其中，該蓋板與基板可直接以載玻片為之。
3. 如申請專利範圍第 1 項所述之拋棄式實驗用微管道晶片，其中，該基板之金屬電極係供電線焊固。
4. 如申請專利範圍第 1 項所述之拋棄式實驗用微管道晶片，其中，該中間層係可為雙面膠。

圖式簡單說明

第一圖係本創作之立體分解示意圖。

第二圖係本創作之之立體外觀示意圖。

第三圖係本創作之剖視示意圖一。

第四圖係本創作之剖視示意圖二。

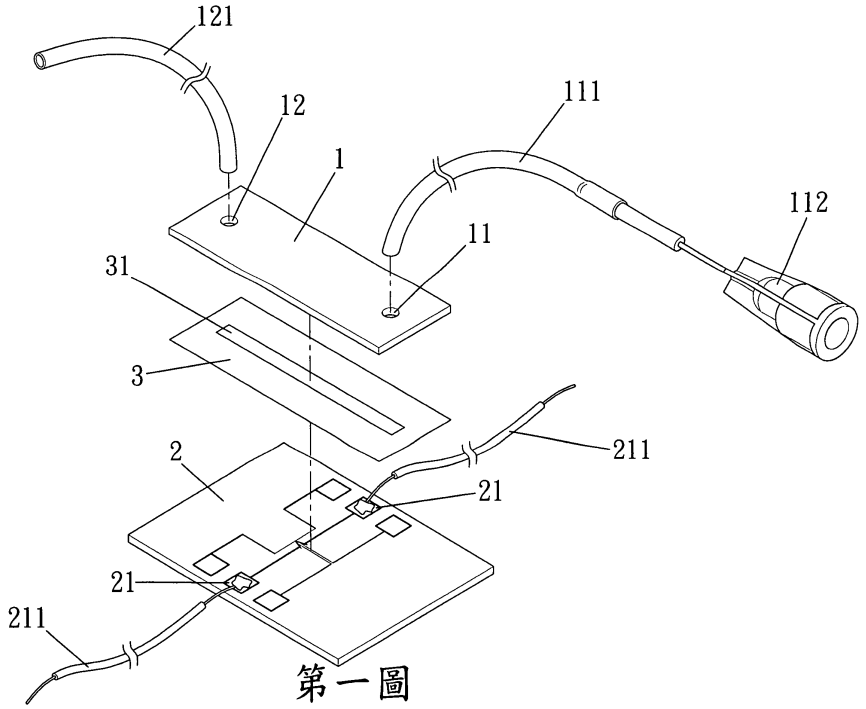
121
12
1
111
112
11
31
3
2
211
21
21
211

第一圖

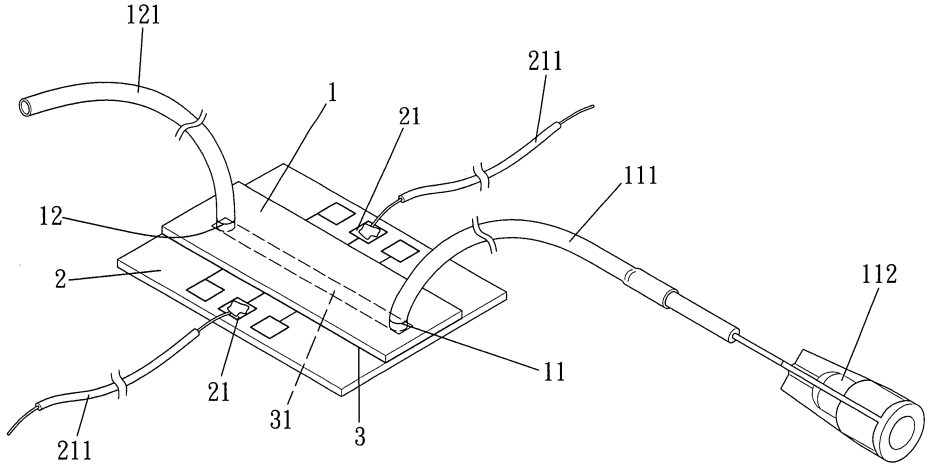
121
1
21
211
111
12
2
112
11
21
31
3
211

第二圖

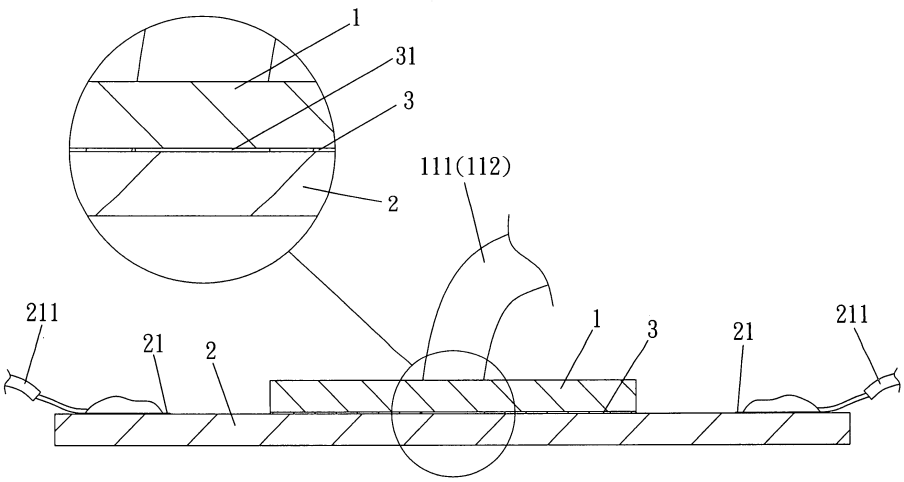

第三圖

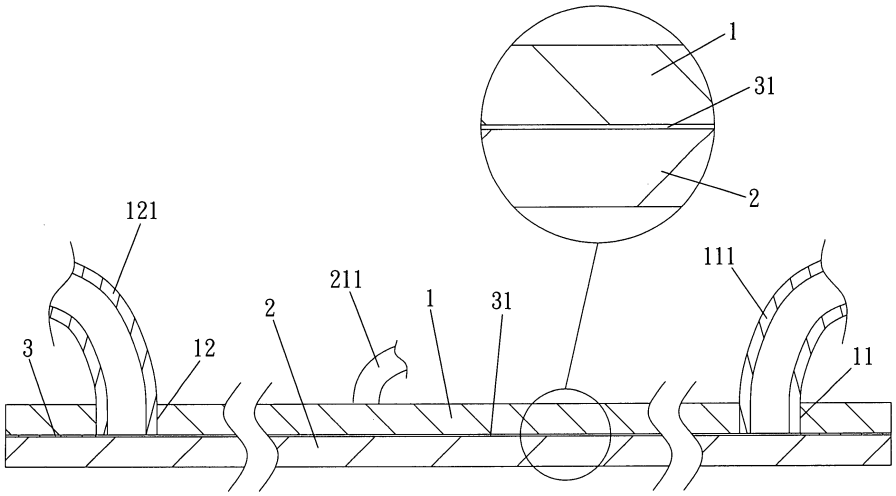

第四圖