【19】中華民國　　【12】發明公開公報　(A)

【11】公開編號：200928067　　申請實體審查：有

【43】公開日：中華民國98(2009) 年 7 月 1 日

【51】國際專利分類 Int. Cl.：　***E04H4/14 (2006.01)***

【54】發明名稱：游泳池溫度緩衝裝置

SWIMMING POOL TEMPERATUTRE BUFFERING MEANS

【21】申請案號：096149103　　【22】申請日：中華民國96(2007)年12月20日

【72】發明人：莊一全 CHUANG, ICHUAN；陳國熏 CHEN, GWOSHING；蔡永杰 TSAI, YUNGCHIEH；李宜堅 LEE, EJIAN

【71】申請人：嘉南藥理科技大學 CHIA NAN UNIVERSITY OF PHARMACY AND SCIENCY
臺南縣仁德鄉二仁路1段60號

【74】代理人：蔡坤財；李世章

【57】發明摘要

一種安裝於游泳池中的溫度緩衝裝置，包括：殼體以及溫控裝置。殼體設於游泳池中的一側壁，並與盛裝於游泳池中的液體的水平面夾有一角度，可動地與側壁定義出可容納至少一個人體的空間，用來將液體區隔成第一液體部分以及第二液體部分。溫控裝置設於此一空間中，用來使第一液體部分由第一溫度轉換成一預設溫度，再沿著可選擇的一溫度梯度轉換至第一溫度。

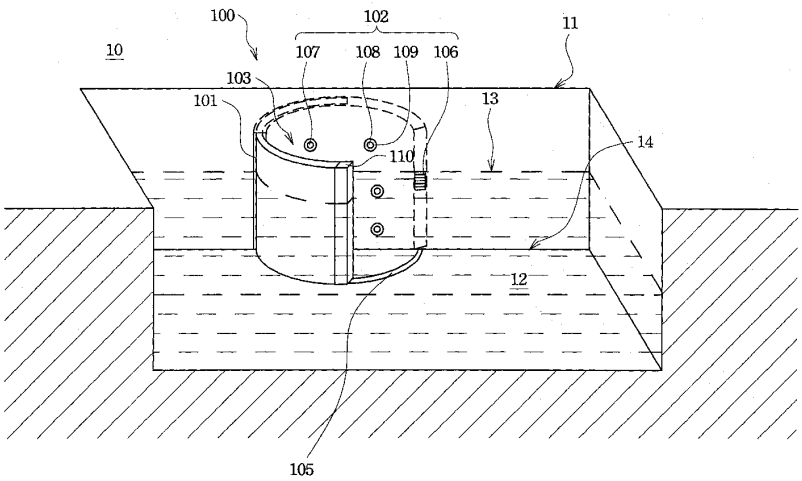

代表圖式

10：游泳池
11：內側側壁
12：液體
13：水平面
14：底部
100：溫度緩衝裝置
101：殼體
102：溫控裝置
103：空間
104：弧形凹室
105：滑軌
106：溫度感應器
107：冷水供應裝置
108：熱水供應裝置
109：給水控制器
110：橡膠壓條