【19】中華民國　　【12】專利公報　（B）

【11】證書號數：I333014
【45】公告日： 中華民國 99 (2010) 年 11 月 11 日
【51】Int. Cl.：　*E04H17/06 (2006.01)*　*E04H17/26 (2006.01)*
E04B1/92 (2006.01)

發明　全 3 頁

【54】名　稱：移動式安全網

【21】申請案號：096124235　【22】申請日： 中華民國 96 (2007) 年 07 月 04 日
【11】公開編號：200902817　【43】公開日期： 中華民國 98 (2009) 年 01 月 16 日

【72】發 明 人： 劉玉文 (TW) ；蔡一主 (TW) TSAI, I CHU
【71】申 請 人： 嘉南藥理科技大學　CHIA NAN UNIVERSITY OF PHARMACY & SCIENCE
臺南縣仁德鄉二仁路 1 段 60 號
【74】代 理 人： 楊益松

【56】參考文獻：

TW	506430	TW	M283875
CN	1865636A	JP	6-339543A
JP	2000-248514A	US	2006/0214150A
US	2007/0140791A		

[57]申請專利範圍

1. 一種移動式安全網，其本體主要係包括複數之主索、副索以及帶動件，其中：該主索係與副索形成一承載部；該帶動件係具一滑件與一固定件，滑件上係具一彈性桿，藉該彈性桿可使主索及副索套入滑件內，且讓滑件於主索上呈可滑移之狀態；該固定件係具一鎖設部、一組合板以及一螺固件，該鎖設部係為一底座上具有兩螺紋桿，其中一螺紋桿係穿設至滑件內，且該組合板係具有兩穿孔，藉此螺紋桿可對應組合板之穿孔與螺固件鎖設，因此使固定件與滑件呈可連動之關係，以及固定件並受一動力裝置連動；該動力裝置係包括一鏈條、一齒輪組以及一馬達，該鏈條係受固定件之螺紋桿穿設；而該齒輪組係與馬達組裝並與鏈條嚙合，藉此馬達提供動力驅動齒輪組旋轉，並連帶鏈條隨齒輪組轉動；俾利，該承載部提供防護之功能，並藉由動力裝置連動帶動件而使副索具活動之功效。
2. 根據申請專利範圍第 1 項所述之移動式安全網，該主索係包括一強化件與一固定索。
3. 根據申請專利範圍第 1 項或第 2 項所述之移動式安全網，該帶動件係為金屬材質製造。
4. 根據申請專利範圍第 2 項所述之移動式安全網，該強化件係為鋼質製造。
5. 根據申請專利範圍第 2 項所述之移動式安全網，該固定索較副索為粗，且更具耐磨性。

圖式簡單說明

第一圖係本發明移動式安全網各部元件立體示意圖。

第二圖係本發明移動式安全網組合示意圖。

第三圖係本發明移動式安全網立體外觀示意圖。

第四圖係本發明移動式安全網使用示意圖。

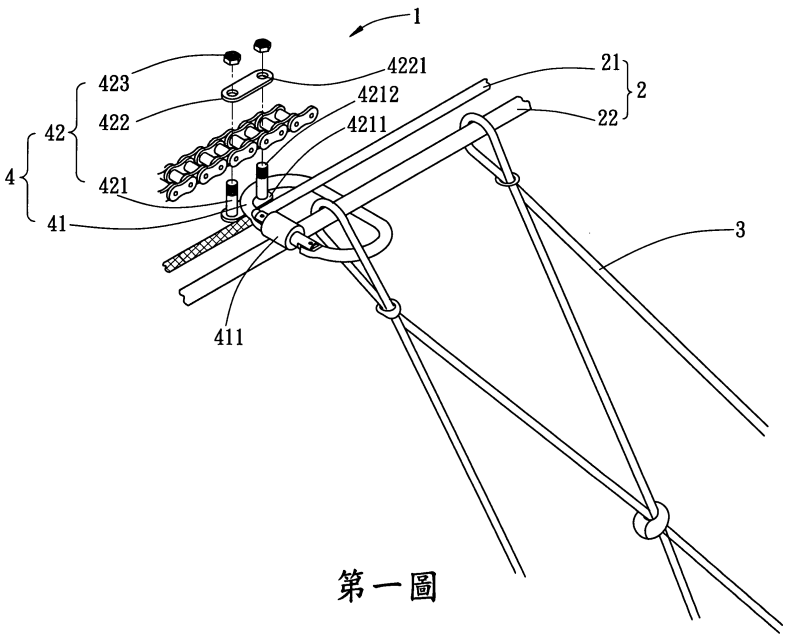
1
423
4221
21
2
422
4212
22
42
4211
4
421
41
3
411

第一圖

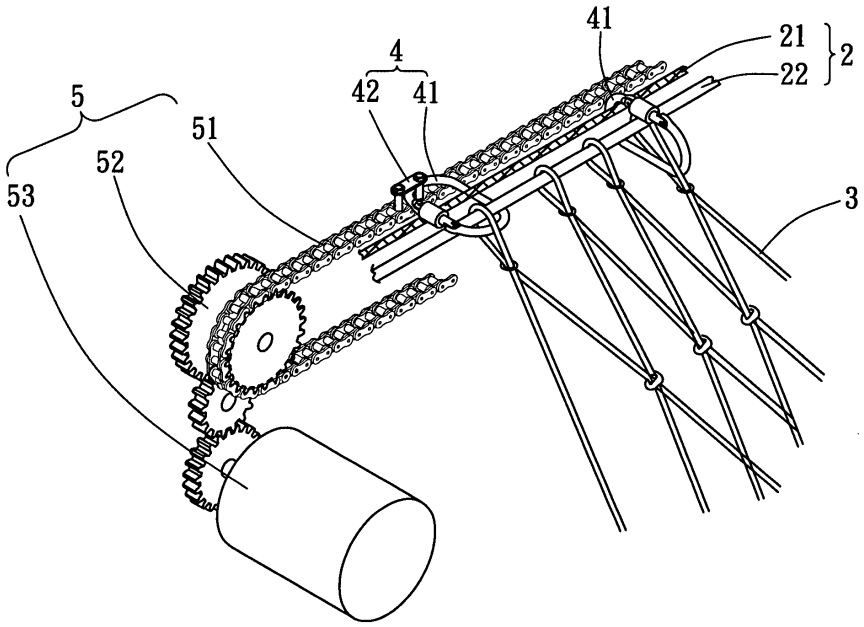
41
21
2
4
22
42
41
5
51
52
53
3

第二圖

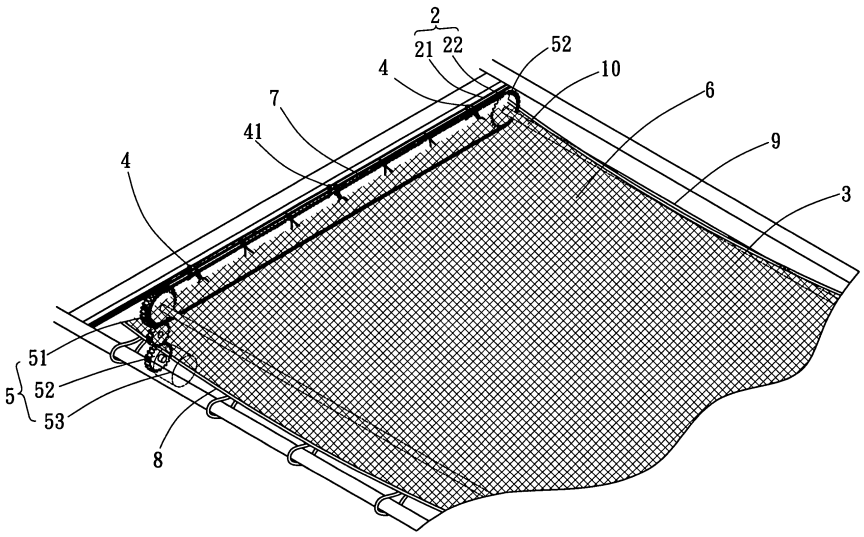
2
21
22
52
10
4
7
6
41
9
4
3
51
5
52
53
8

第三圖

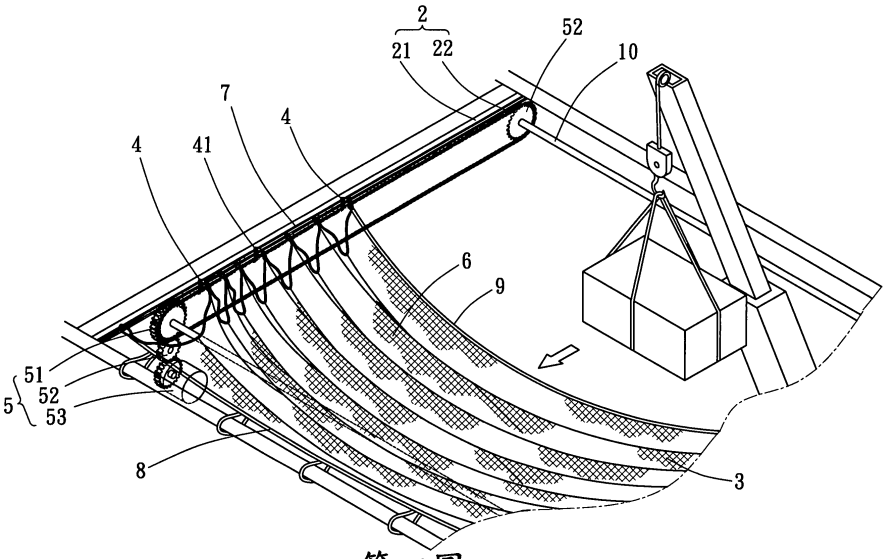
2
21
22
52
10
7
4
4
41
6
9
51
5
52
53
8
3

第四圖