【19】中華民國　　【12】專利公報　（B）

【11】證書號數：I693027
【45】公告日： 中華民國 109 (2020) 年 05 月 11 日
【51】Int. Cl.：　*A23L27/10 (2016.01)*　*A23L27/12 (2016.01)*
A61L9/12 (2006.01)　*A45D34/02 (2006.01)*
B05B12/16 (2018.01)

發明　全 4 頁

【54】名　稱：氣味保存裝置

【21】申請案號：108138849　【22】申請日： 中華民國 108 (2019) 年 10 月 28 日

【72】發 明 人： 郭素卿 (TW) KUO, SU CHING
【71】申 請 人： 嘉藥學校財團法人嘉南藥理大學 CHIA NAN UNIVERSITY OF PHARMACY & SCIENCE
臺南市仁德區二仁路 1 段 60 號
【74】代 理 人： 陳豐裕

【56】參考文獻：

TW	I243686	CN	108587792A
CN	207091385U	CN	207091385U
EP	1127101B1	EP	2402423A1
JP	06093287A	US	9833726B2

審查人員：許瑞峰

【57】申請專利範圍

1. 一種氣味保存裝置，其包括：
一精油萃取機，其頂部設有一第一輸送管且連接有一蒸汽冷凝裝置；
一冷凍循環水槽，係以至少一管路連接該蒸汽冷凝裝置；
一精油收集瓶，其頂部設有一第二輸送管以連接該蒸汽冷凝裝置之底部，且該精油收集瓶係具有一氣體收集區與一液體收集區；以及
一液態氮桶，係設有至少一氣味保存瓶與一第三輸送管，該第三輸送管係連接該精油收集瓶之氣體收集區。
2. 如申請專利範圍第 1 項所述之氣味保存裝置，其中該氣味保存瓶之頂部設有一氣體入口以連接該第三輸送管與一洩壓口，且該氣體入口向內延伸有一內管，又該氣味保存瓶之中央設有一氣密式墊片。
3. 如申請專利範圍第 2 項所述之氣味保存裝置，其中該內管底部距離該氣味保存瓶之瓶底內部為 0.8 公分。
4. 如申請專利範圍第 1 項所述之氣味保存裝置，其中該精油萃取機之底部係設有一加熱器。
5. 如申請專利範圍第 1 項所述之氣味保存裝置，其中該第二輸送管之兩端各設有一逆止閥。

圖式簡單說明

第一圖：本發明氣味保存裝置其較佳實施例之結構示意圖。
第二圖：本發明其精油收集瓶之結構示意圖。
第三圖：本發明其氣味保存瓶之結構示意圖。

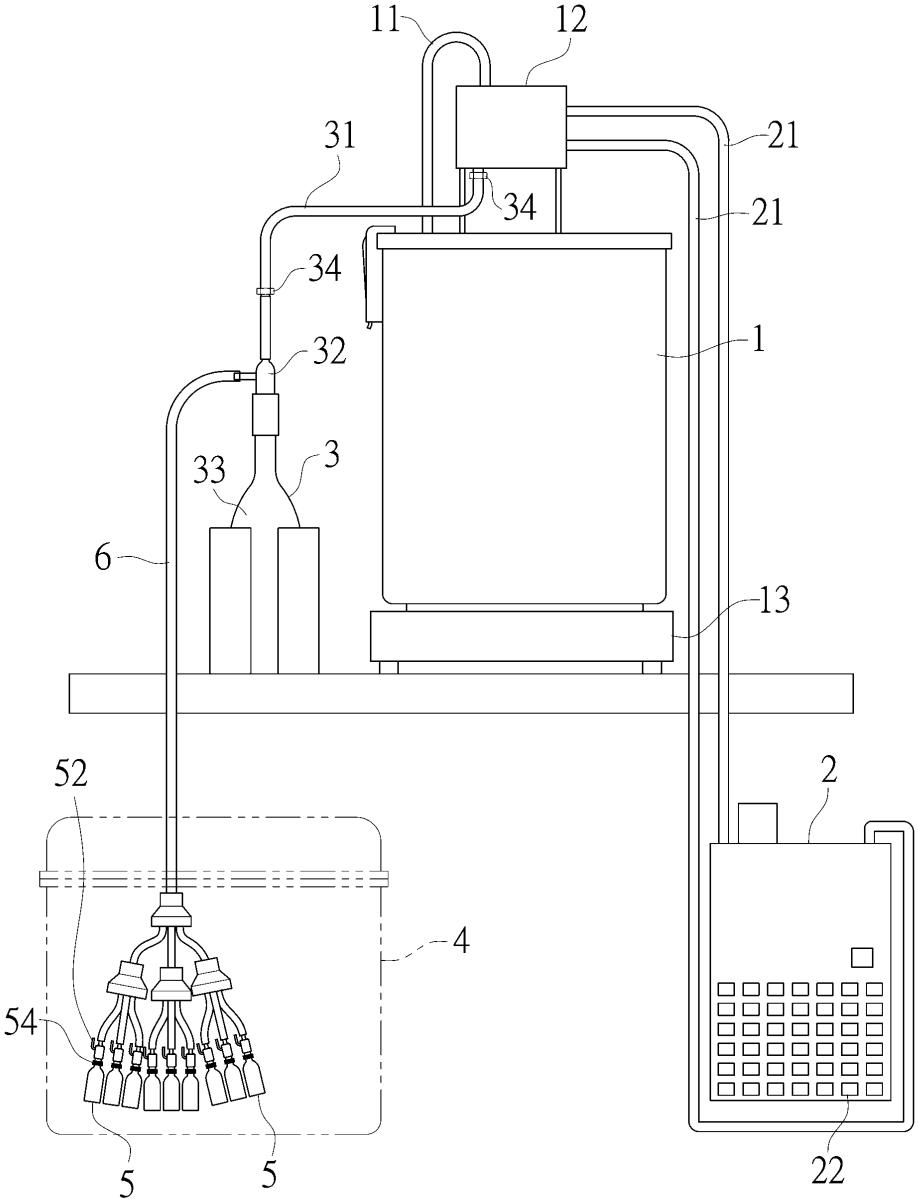

第　一　圖

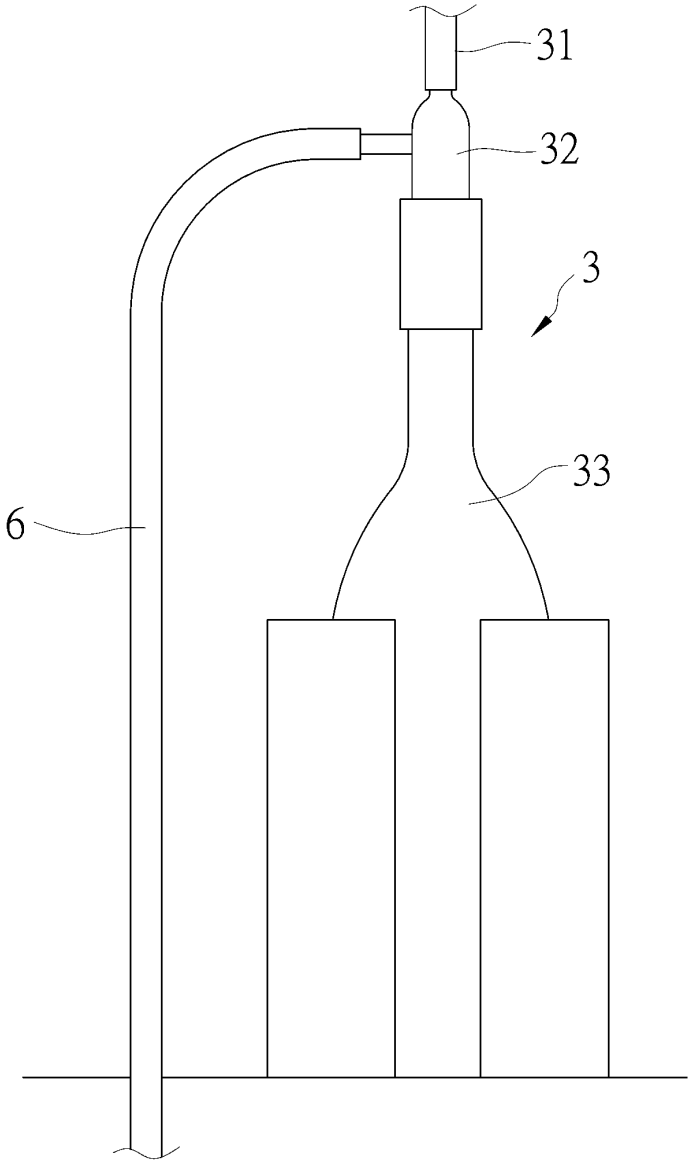

第　二　圖

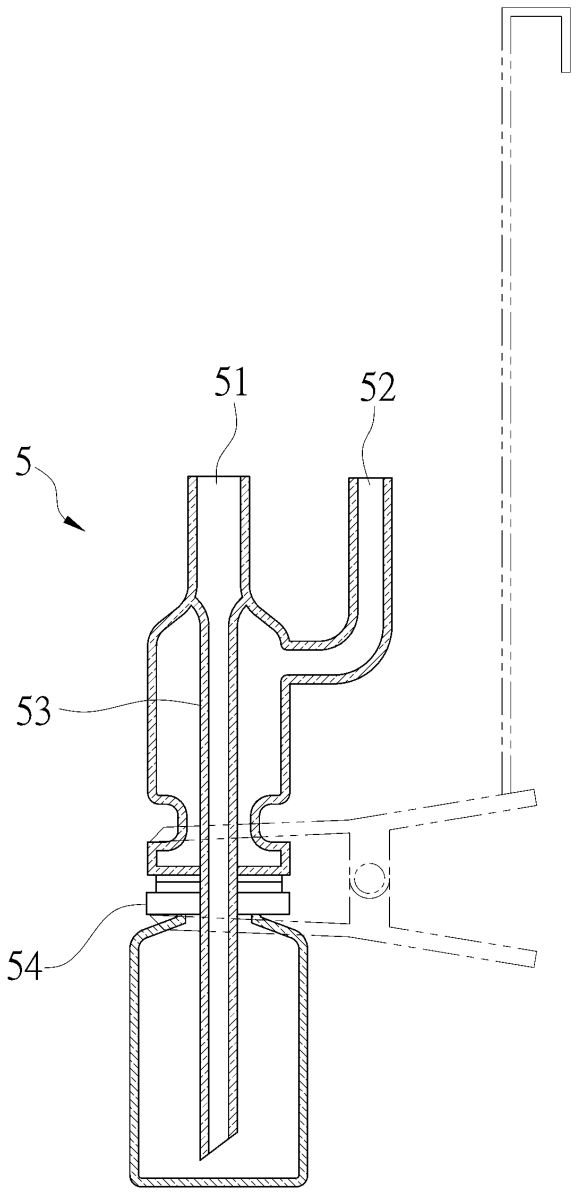

第　三　圖