【19】中華民國　　【12】專利公報　（U）

【11】證書號數：M413541
【45】公告日： 中華民國 100 (2011) 年 10 月 11 日
【51】Int. Cl.：　*B01D61/36　(2006.01)*

新型　　全 2 頁

【54】名　稱：薄膜蒸餾連續發酵分離裝置
【21】申請案號：100209451　　【22】申請日： 中華民國 100 (2011) 年 05 月 26 日
【72】創 作 人： 賴振立 (TW)
【71】申 請 人： 嘉南藥理科技大學　CHIA NAN UNIVERSITY OF PHARMACY & SCIENCE
臺南市仁德區二仁路 1 段 60 號
【74】代 理 人： 陳金鈴

[57]申請專利範圍

1. 一種薄膜蒸餾連續發酵分離裝置，係設有高溫室，並於高溫室側邊相鄰設有收集室，且使高溫室與收集室間設有薄膜相隔，又於該薄膜上設有複數微小透孔，復於收集室相對高溫室另側相鄰設有低溫室。
2. 如申請專利範圍第 1 項所述薄膜蒸餾連續發酵分離裝置，其中，該低溫室係進一步於二端設有循環管路。
3. 如申請專利範圍第 2 項所述薄膜蒸餾連續發酵分離裝置，其中，該高溫室係進一步於二端設有循環管路。
4. 如申請專利範圍第 3 項所述薄膜蒸餾連續發酵分離裝置，其中，該收集室係進一步設有出液管路。
5. 如申請專利範圍第 1 項所述薄膜蒸餾連續發酵分離裝置，其中，該收集室係進一步設有出液管路。
6. 如申請專利範圍第 1 項所述薄膜蒸餾連續發酵分離裝置，其中，該薄膜係為疏水性薄膜。
7. 如申請專利範圍第 1 項所述薄膜蒸餾連續發酵分離裝置，其中，該薄膜係為拉伸性鐵氟龍薄膜。
8. 如申請專利範圍第 1 項所述薄膜蒸餾連續發酵分離裝置，其中，該高溫室係為發酵室。
9. 如申請專利範圍第 1 項所述薄膜蒸餾連續發酵分離裝置，其中，該高溫室係為蒸餾室。
10. 如申請專利範圍第 1 項所述薄膜蒸餾連續發酵分離裝置，其中，該低溫室係為冷凝室。

圖式簡單說明

第一圖：本創作之整體圖

第二圖：本創作之薄膜放大剖視圖

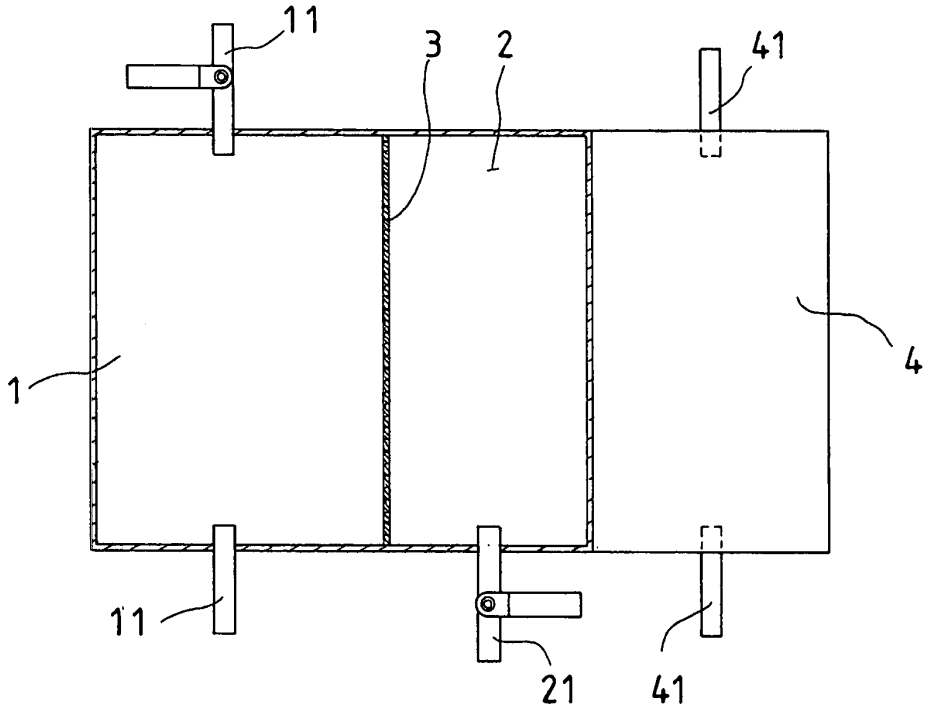

第 一 圖

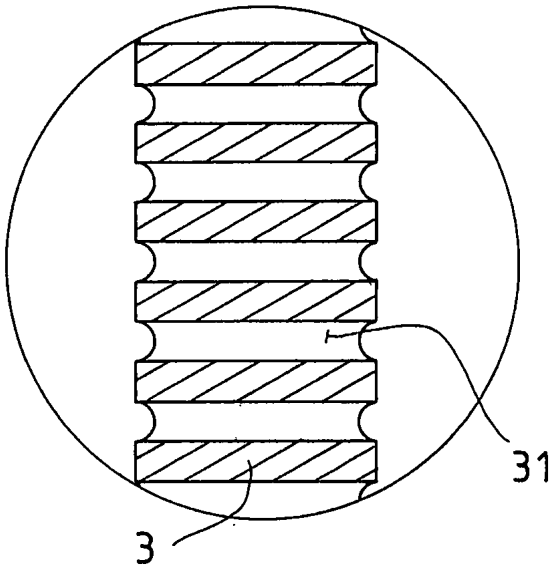

第 二 圖