【19】中華民國　　【12】發明公開公報　(A)

【11】公開編號：201202530　　申請實體審查：有

【43】 公開日：中華民國 101 (2012) 年 01 月 16 日

【51】Int. Cl.：　***E05B63/00　(2006.01)***　　***E05B65/00　(2006.01)***

【54】發明名稱：強制性關門之高安全大門構造

【21】申請案號：099122792　　【22】申請日： 中華民國 99 (2010) 年 07 月 12 日

【72】發 明 人： 潘宏一 (TW)

【71】申 請 人： 嘉南藥理科技大學　　CHIA NAN UNIVERSITY OF PHARMACY & SCIENCE

臺南市仁德區二仁路 1 段 60 號

【57】發明摘要：

一種強制性關門之高安全大門構造，包含大門及門框，其中，該大門設有兩組投幣裝置，每一組頭幣裝置之上投幣口與下退幣口分別位於大門之內、外兩側面，該門框則設有感應裝置；藉之，使用者須先將硬幣自投幣口投入投幣裝置，方能啟動大門之開鎖機制並可以開啟大門，且當使用者通過大門以後必須確實關閉大門，此時門框之感應裝置將發送關門訊號至投幣裝置，方可使硬幣自投幣裝置之退幣口落出，主要利用須關門才能退幣以達強制性關門之訴求，並具有提昇安全性之優點及功效。

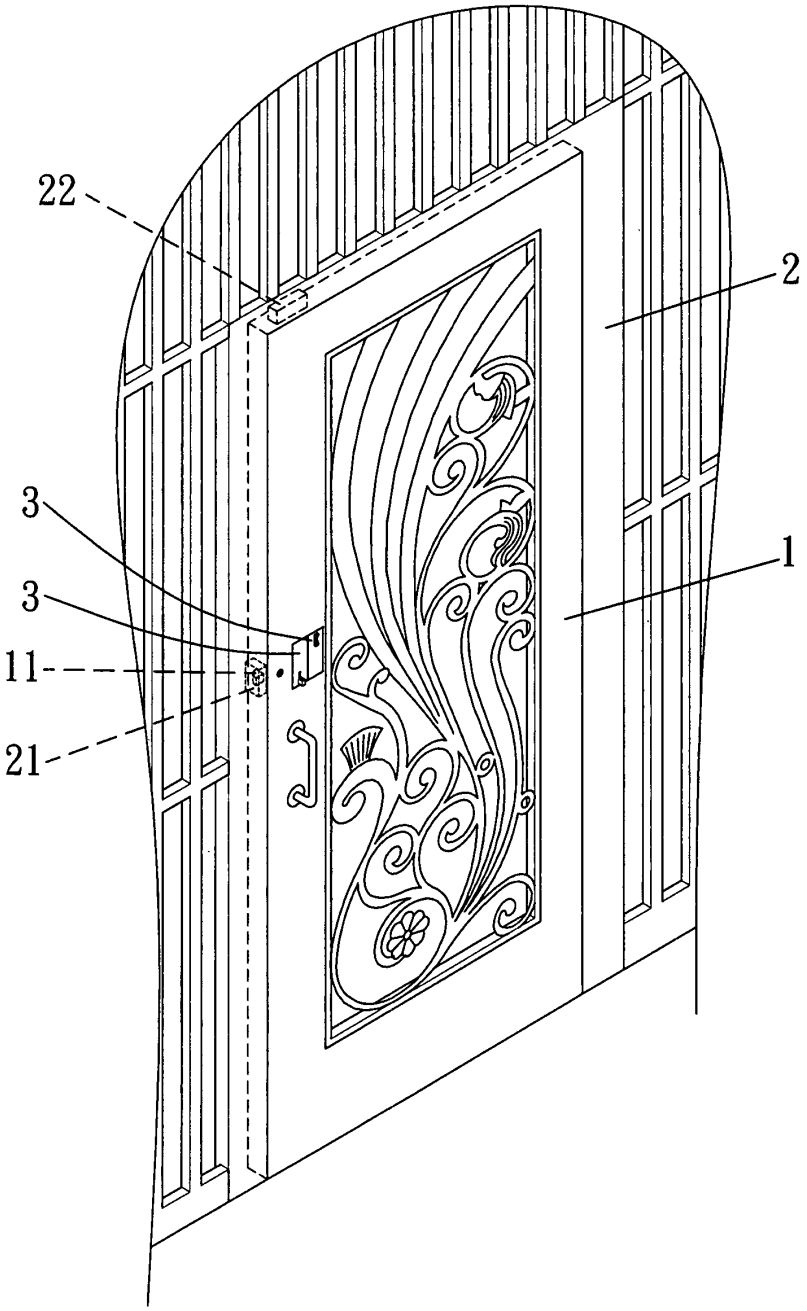

1：大門
2：門框
3：投幣裝置
11：鎖舌
21：槽孔
22：感應裝置