【19】中華民國　　【12】專利公報　（U）

【11】證書號數：M425895
【45】公告日： 中華民國 101 (2012) 年 04 月 01 日
【51】Int. Cl.：　　*E03D11/02　(2006.01)*

新型　　全 10 頁

【54】名　　稱：蹲坐兩用式馬桶
【21】申請案號：100219771　　【22】申請日： 中華民國 100 (2011) 年 10 月 21 日
【72】創 作 人： 潘宏一 (TW)
【71】申 請 人： 嘉南藥理科技大學
臺南市仁德區二仁路 1 段 60 號

[57]申請專利範圍

1. 一種蹲坐兩用式馬桶，包括：一第一座體單元，具有一乘坐體，該乘坐體於其適處設有一供該乘坐體轉動之樞轉部；一第二座體單元，具有一罩體，該罩體之端面係與該乘坐體之端面相互對應，且該罩體與該乘坐體間具有一適當距離；以及一連動單元，其一端連結該第一座體單元，另一端則連結該第二座體單元，藉以當該乘坐體轉動時，該罩體係於該適當距離間相對該乘坐體作動。
2. 如申請專利範圍第 1 項所述之蹲坐兩用式馬桶，其中，該乘坐體對應設置一蓋體。
3. 如申請專利範圍第 1 項所述之蹲坐兩用式馬桶，其中，該第一座體單元更具有一支撐體，該支撐體係固定於該乘坐體，並可隨該乘坐體相應轉動。
4. 如申請專利範圍第 1 項所述之蹲坐兩用式馬桶，其中，該罩體為可伸縮且折疊結構。
5. 如申請專利範圍第 4 項所述之蹲坐兩用式馬桶，其中，該伸縮且折疊結構係反覆層疊之 V 形褶。
6. 如申請專利範圍第 1 至 4 項中任一項所述之蹲坐兩用式馬桶，其中，該連動單元包含兩同軸接設之導輪，該等導輪分別繞設呈反向設置之線體，且其中之一導輪內部套設一渦型捲簧。
7. 如申請專利範圍第 6 項所述之蹲坐兩用式馬桶，其中，非設有渦型捲簧之導輪係透過線體連結該罩體，且該罩體更設有一供導引所述線體之滑軌座。

圖式簡單說明

第一圖　係現有坐式馬桶之立體外觀示意圖

第二圖　係現有蹲式馬桶之立體外觀示意圖

第三圖　係現有坐式馬桶之使用狀態示意圖一

第四圖　係現有坐式馬桶之使用狀態示意圖二

第五圖　係本創作之前視示意圖

第六圖　係本創作之側視示意圖

第七圖　係本創作之使用狀態示意圖一：蹲式狀態

第八圖　係本創作之使用狀態示意圖二：乘坐體下降而罩體上升

第九圖　係本創作之連動單元之作動示意圖：當使用者欲使用坐式狀態時

第十圖　係本創作之使用狀態示意圖三：坐式狀態

第十一圖　係本創作之使用狀態示意圖四：乘坐體上升而罩體下降

第十二圖係本創作之連動單元之作動示意圖：當使用者欲使用蹲式狀態時

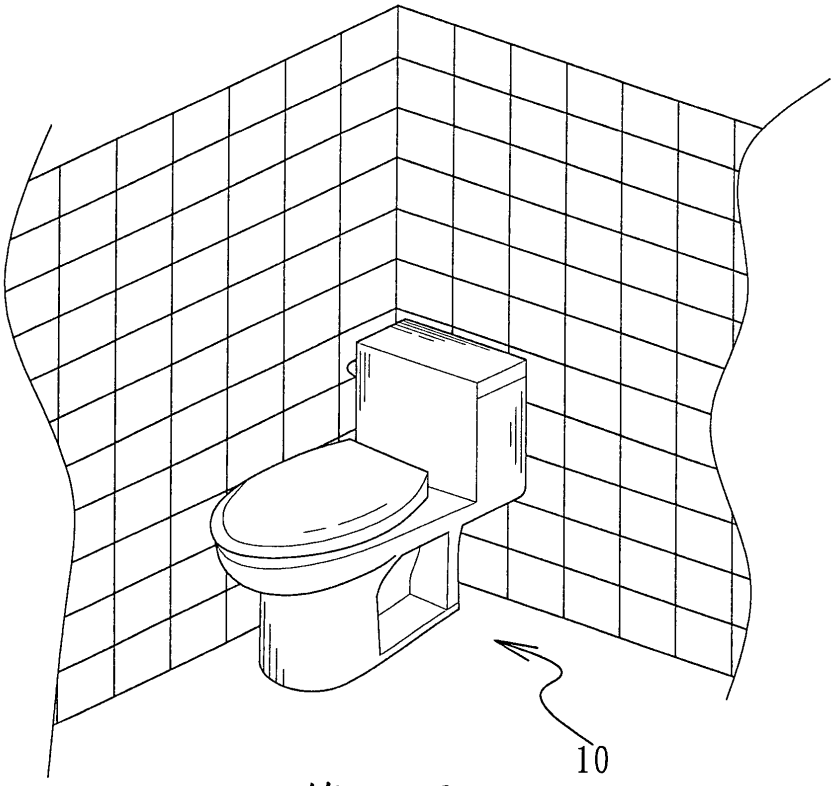

第一圖

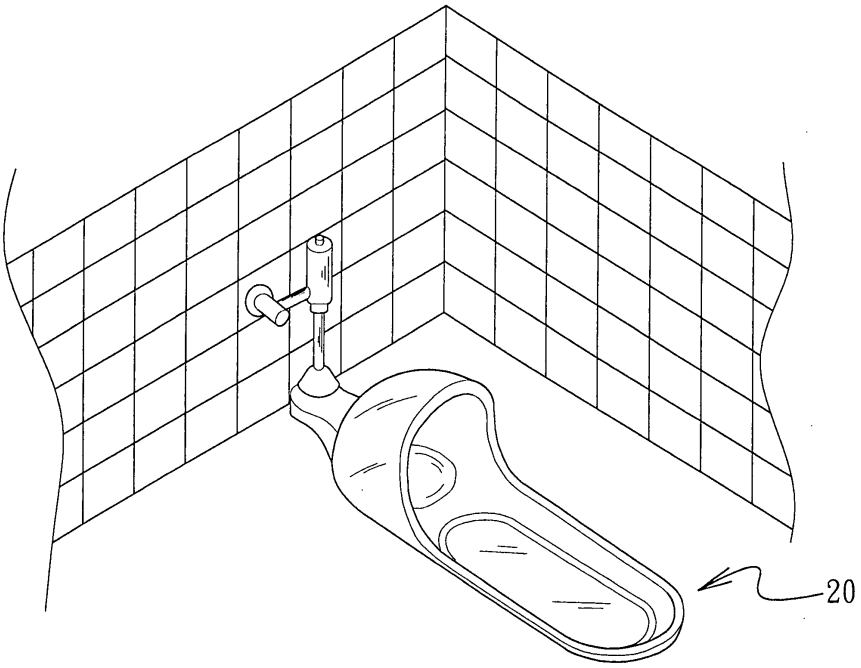

第二圖

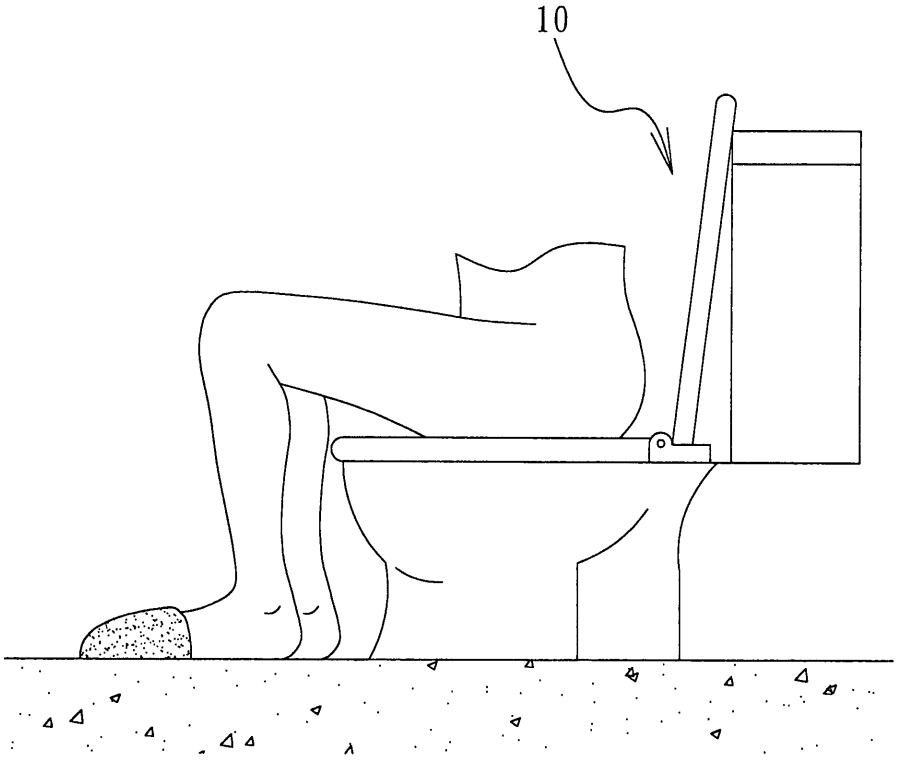

第三圖

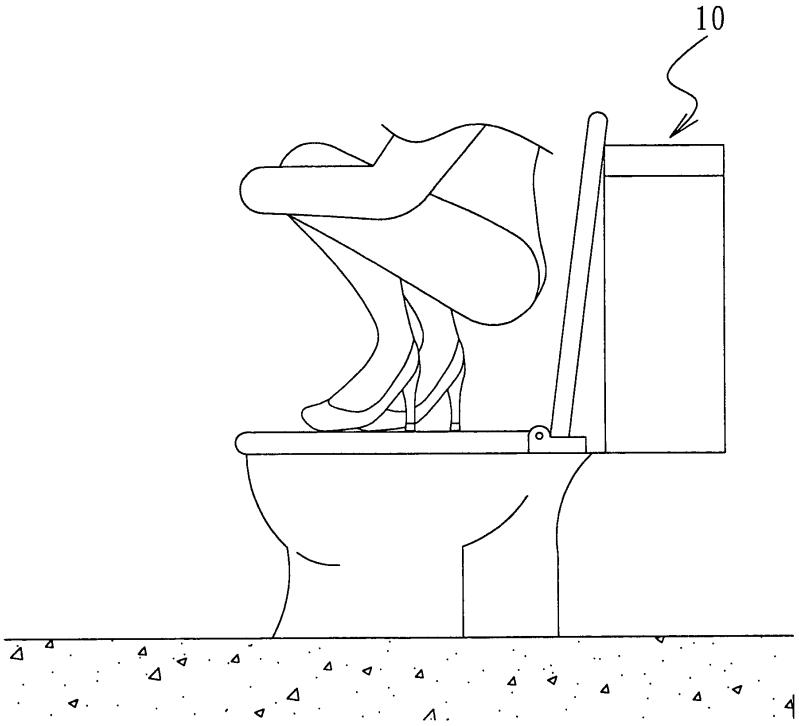

第四圖

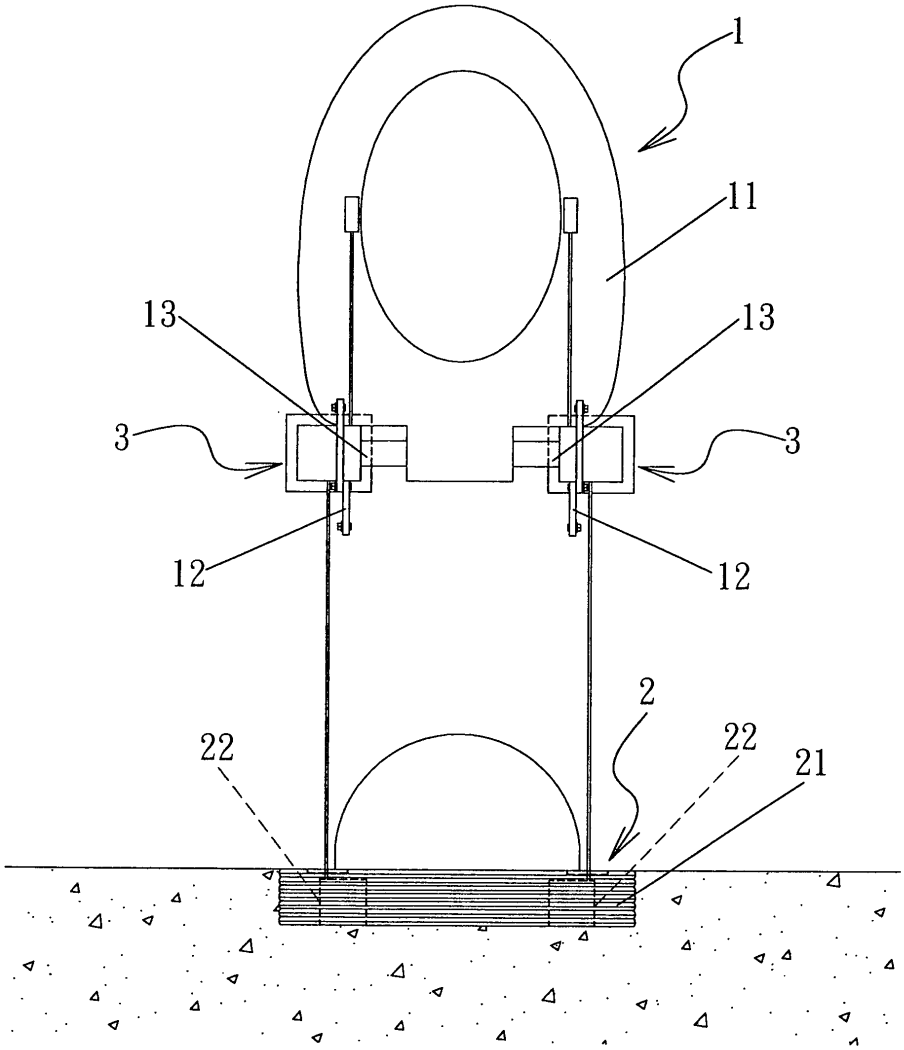

第五圖

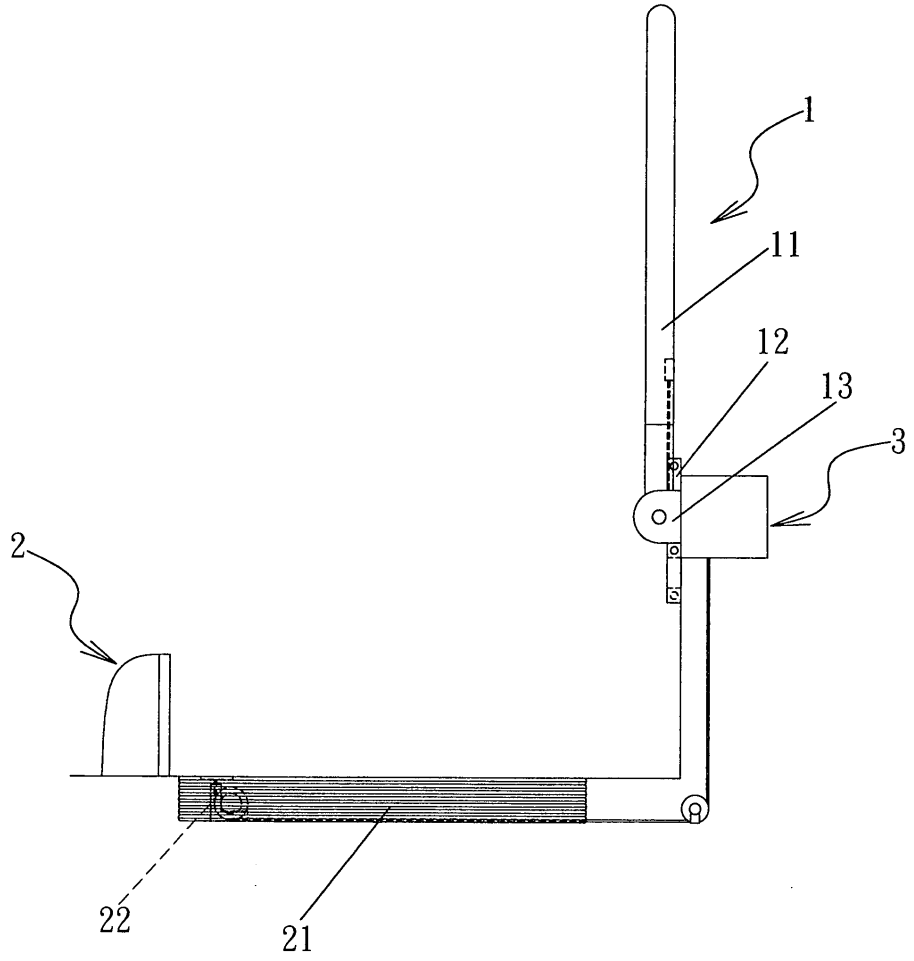

第六圖

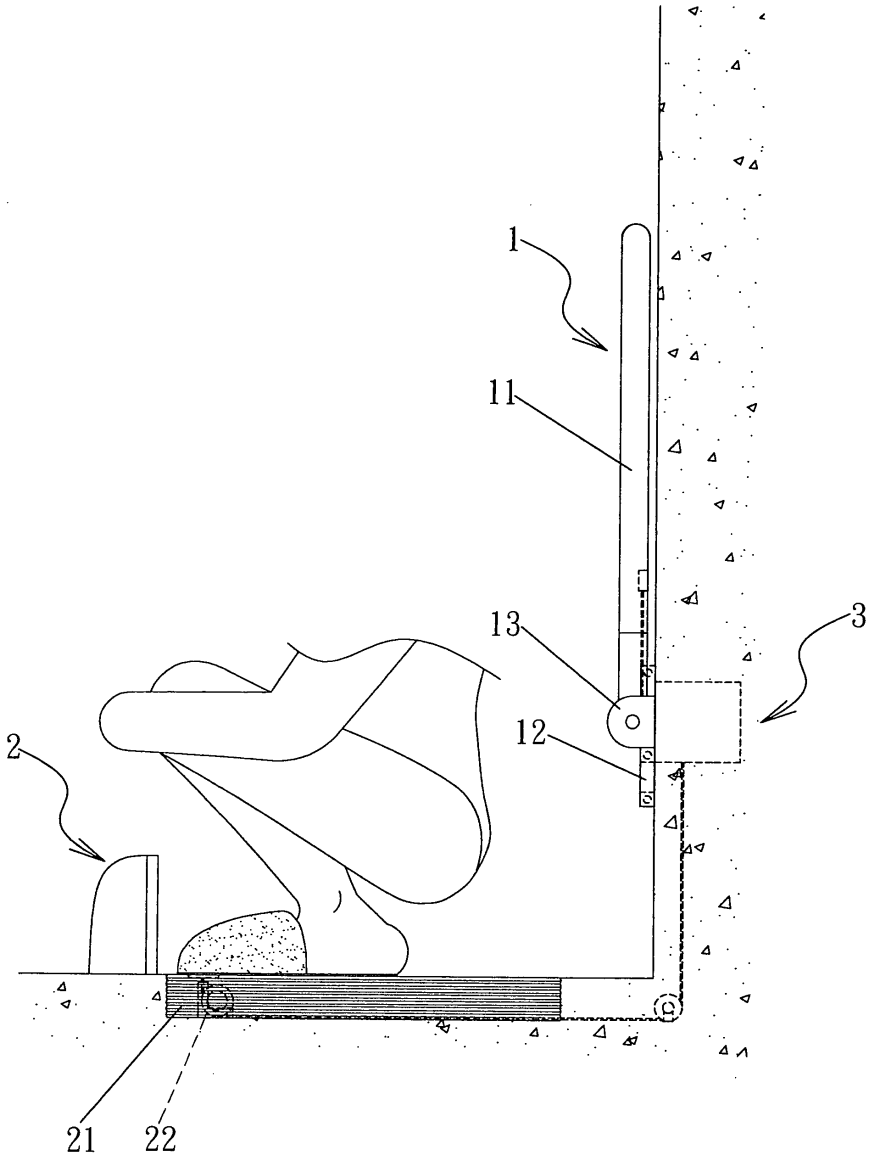

第七圖

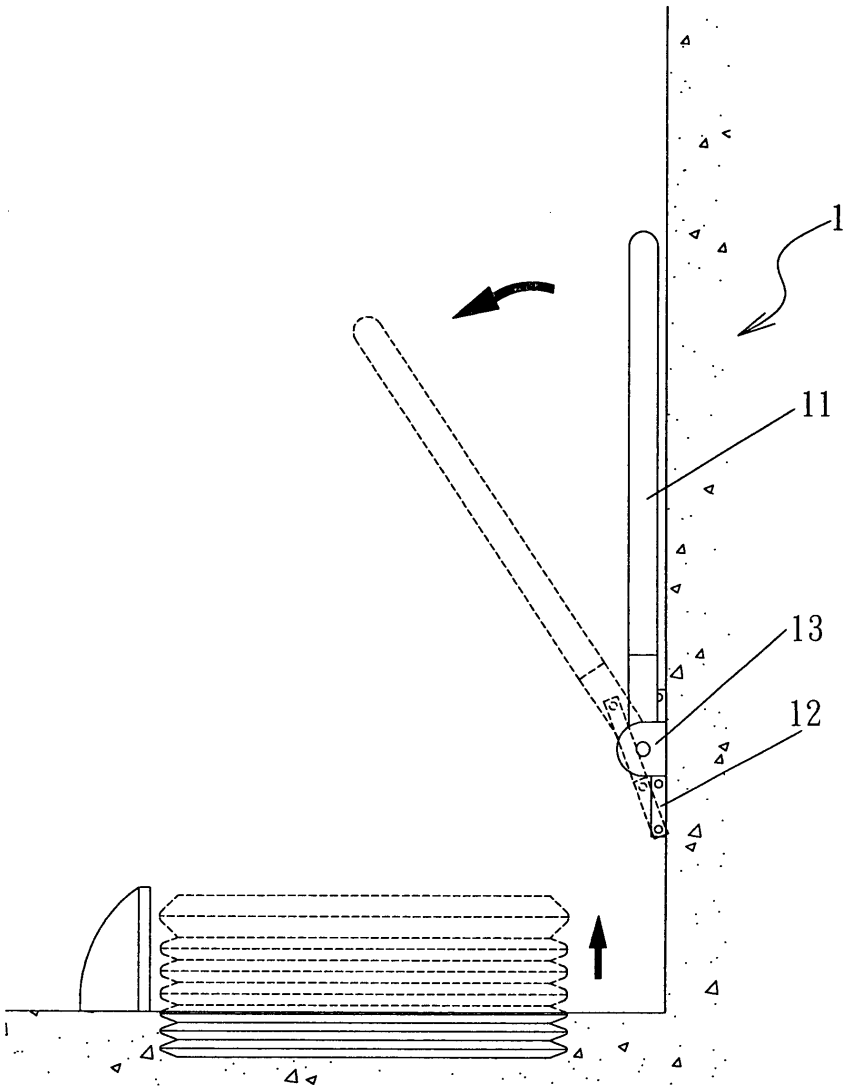

第八圖

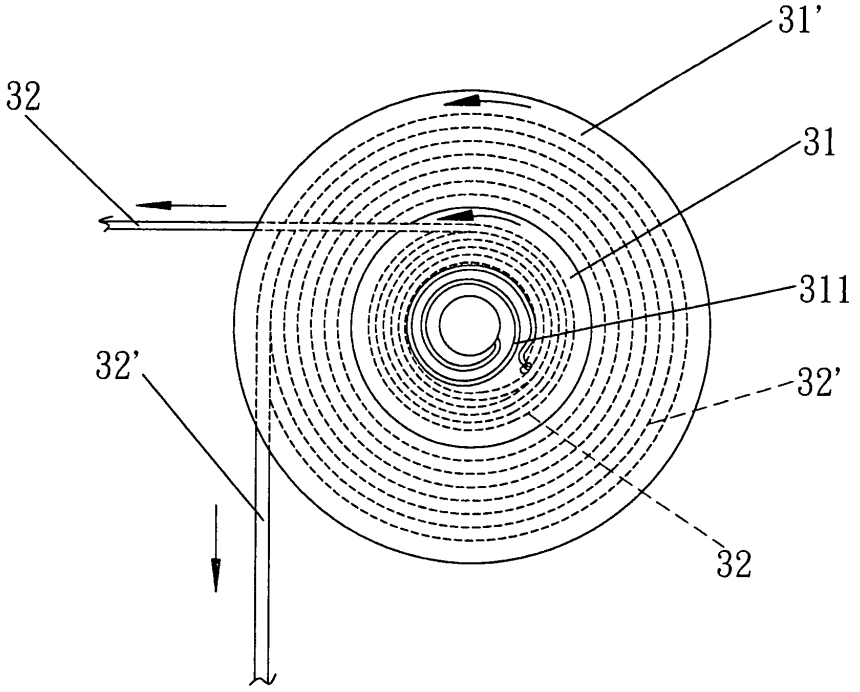

第九圖

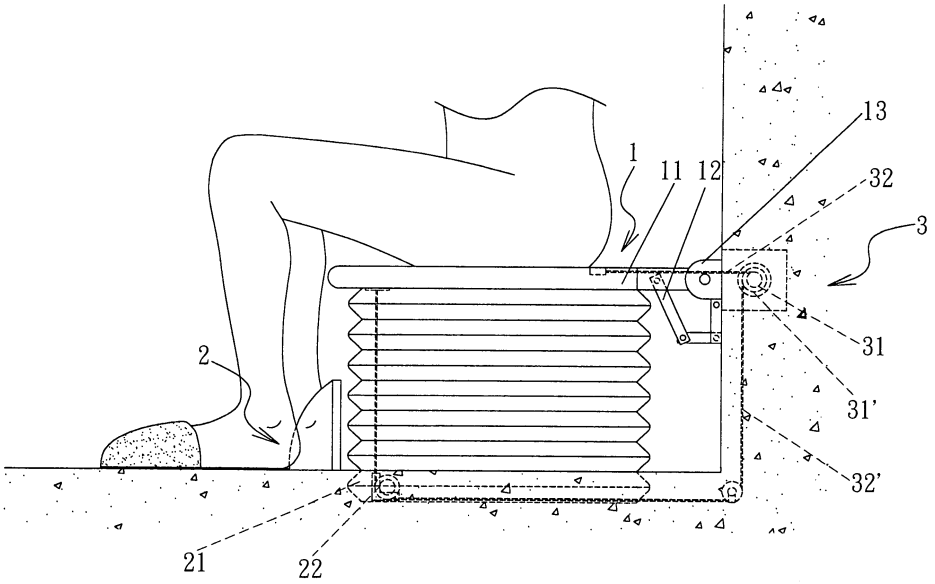

第十圖

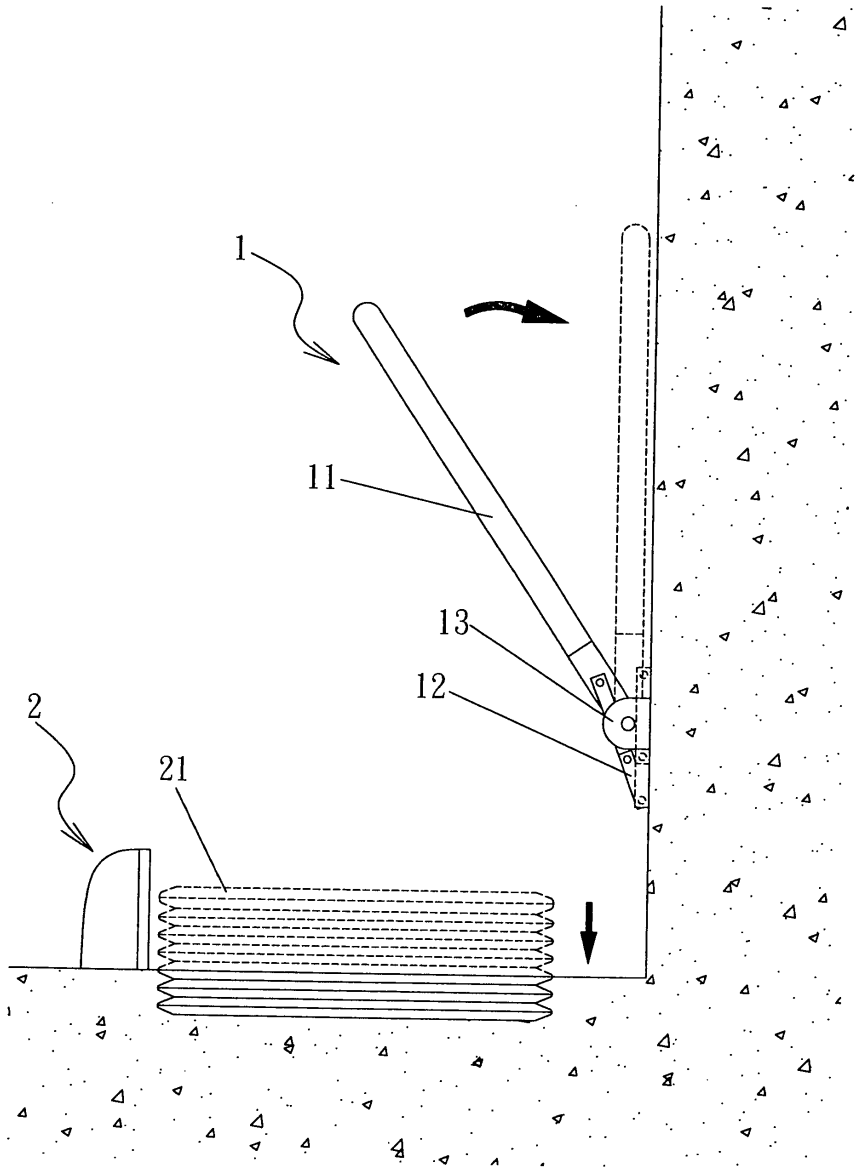

第十一圖

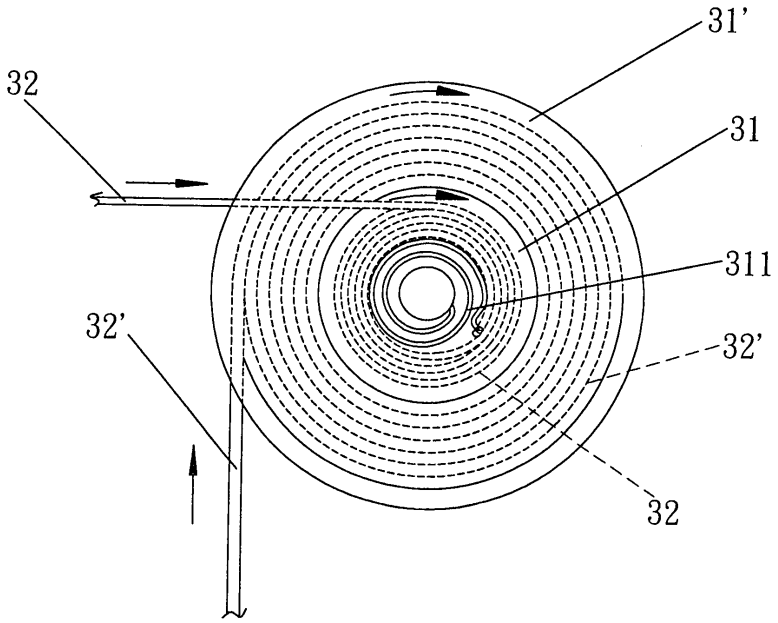

第十二圖