【19】中華民國　　【12】發明公開公報　(A)
【11】公開編號：200940000　　申請實體審查：有
【43】 公開日：中華民國 98 (2009) 年 10 月 01 日
【51】Int. Cl.：　*A47C1/00　(2006.01)*　　*A61B5/103　(2006.01)*

【54】發明名稱：信號回饋椅
SIGNAL FEEDBACK CHAIR

【21】申請案號：097111069　　【22】申請日： 中華民國 97 (2008) 年 03 月 27 日

【72】發 明 人： 莊一全 (TW) CHUANG, ICHUAN；羅秋怡 (TW) LO, CHIUYI
【71】申 請 人： 嘉南藥理科技大學　CHIA NAN UNIVERSITY OF PHARMACY AND SCIENCY
臺南縣仁德鄉二仁路 1 段 60 號
【74】代 理 人： 蔡坤財；李世章

【57】發明摘要：

一種信號回饋椅，用於協助使用者維持一段時間的坐姿。此信號回饋椅可包括椅座以及設於椅座中或與椅座分離的信號回饋系統。信號回饋系統可包括壓力感應器、控制電路板以及警示器。當使用者離座時，信號回饋椅可感測並判斷使用者於離座與就座時的壓力差，並發出警示信號，直到使用者再次就座時，警示信號才停止，藉此協助使用者能維持一段時間的坐姿。

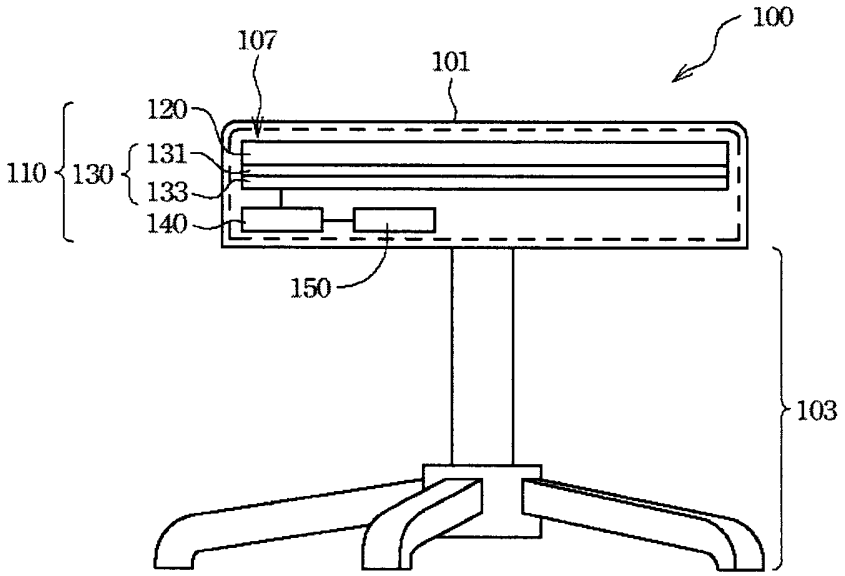

100：信號回饋椅
101：椅座
101a：立體物
103：支撐物
110：信號回饋系統
120：壓力感應器
130：控制電路板
131：壓電元件
133：比較電路
140：警示器
150：無線電發射器