【19】中華民國　　【12】專利公報　（U）

【11】證書號數：M392526
【45】公告日： 中華民國 99 (2010) 年 11 月 11 日
【51】Int. Cl.：　*H05K7/00　(2006.01)*

新型　　全 4 頁

【54】名　稱：主機板防盜裝置

【21】申請案號：099212143　　【22】申請日： 中華民國 99 (2010) 年 06 月 25 日

【72】創 作 人： 林芝吟 (TW) LIN, JHIH YIN；蘇致遠 (TW) SU, ZHI YUAN；李婉禎 (TW) LEE, WAN CHEN
【71】申 請 人： 蘇致遠　SU, ZHI YUAN
臺南市東區東興路 31 巷 11 號
【74】代 理 人： 李文禎

[57]申請專利範圍

1. 一種主機板防盜裝置，包括：一電腦主機，係設有一側蓋板；一感應單元，係組設於該電腦主機，該感應單元另設有一感應卡，感應單元與感應卡訊號連接；一密碼單元，係組設於該電腦主機且與感應單元電性連接，該密碼單元另設有一組輸入面板；一防盜鎖，係組設於電腦主機之側蓋板，該防盜鎖與密碼單元電性連接；藉由感應單元與感應卡之訊號感應，啟動密碼單元之輸入面板供密碼輸入，密碼輸入正確，防盜鎖解除鎖定，即可開啟電腦主機之側蓋板。
2. 如申請專利範圍第 1 項所述之主機板防盜裝置，其中該感應單元與感應卡之訊號連接係電磁感應、無線射頻或藍牙之任一。
3. 如申請專利範圍第 1 項所述之主機板防盜裝置，其中該密碼單元之輸入面板係數字鍵盤、英文鍵盤或英數鍵盤之任一。
4. 如申請專利範圍第 1 項所述之主機板防盜裝置，其中該密碼單元之輸入面板進一步設有一面板蓋。
5. 如申請專利範圍第 4 項所述之主機板防盜裝置，其中該面板蓋係經由感應卡接近感應單元以自動開啟。

圖式簡單說明

第一圖：本創作一實施例之整體裝置架構示意圖。

第二圖：本創作一實施例之近接感應狀態示意圖。

第三圖：本創作一實施例之解鎖開啟狀態示意圖。

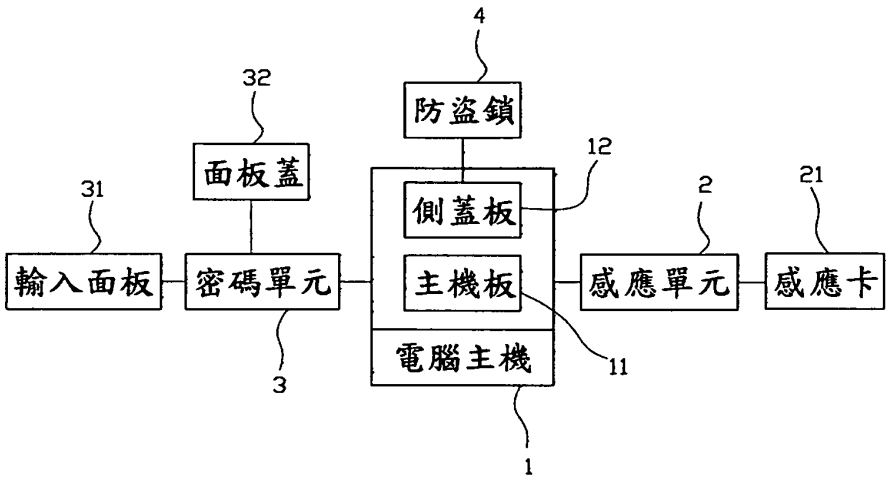

第 一 圖

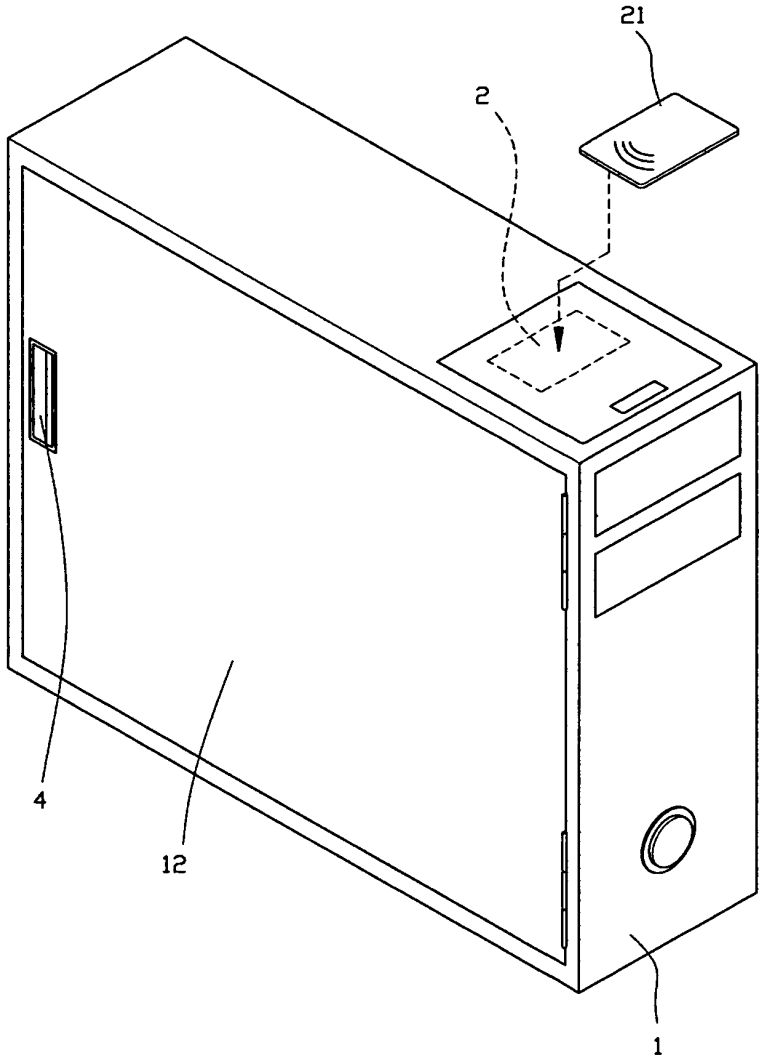

第 二 圖

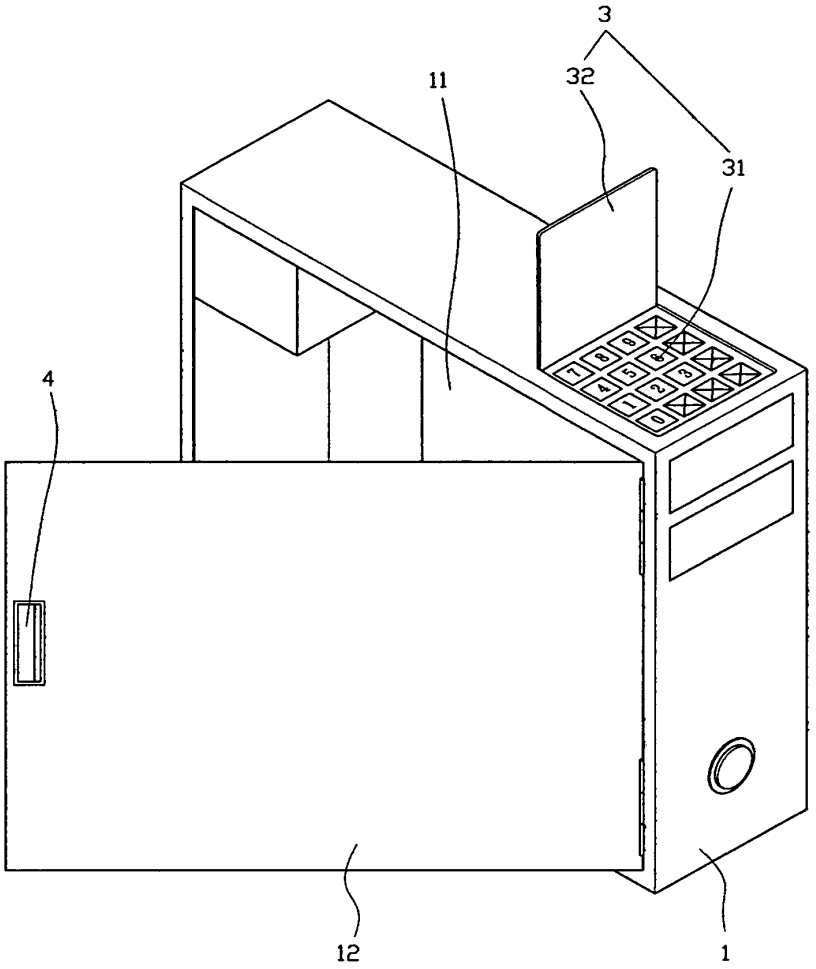

第 三 圖