【19】中華民國　　【12】專利公報　（U）

【11】證書號數：M390153
【45】公告日： 中華民國 99 (2010) 年 10 月 11 日
【51】Int. Cl.：　　***A62B9/06　(2006.01)***

新型　　全 5 頁

【54】名　　稱：具有拉鏈之口罩
【21】申請案號：099210907　　【22】申請日： 中華民國 99 (2010) 年 06 月 08 日
【72】創 作 人： 吳佩珊 (TW) WU, PEI SHAN；蘇致遠 (TW) SU, ZHI YUAN；李婉禎 (TW) LEE, WAN CHEN
【71】申 請 人： 蘇致遠　　SU, ZHI YUAN
臺南市東區東興路 31 巷 11 號
【74】代 理 人： 李文禎

[57]申請專利範圍

1. 一種具有拉鏈之口罩，係包括有：一口罩本體，係具有一外表面及一內表面，並具有一開口，該開口係貫通該外表面及內表面，另該口罩本體係設有二扣耳部；一拉鏈，係固定於該口罩本體之內表面並包覆該開口；一保護片，係固定於該口罩本體之內表面並包覆該拉鏈，並對應於該拉鏈設有一切口。

圖式簡單說明

第一圖係本創作之分解圖。

第二圖係本創作之外觀圖。

第三圖係本創作之使用狀態圖。

第四圖係本創作之變化例示意圖。

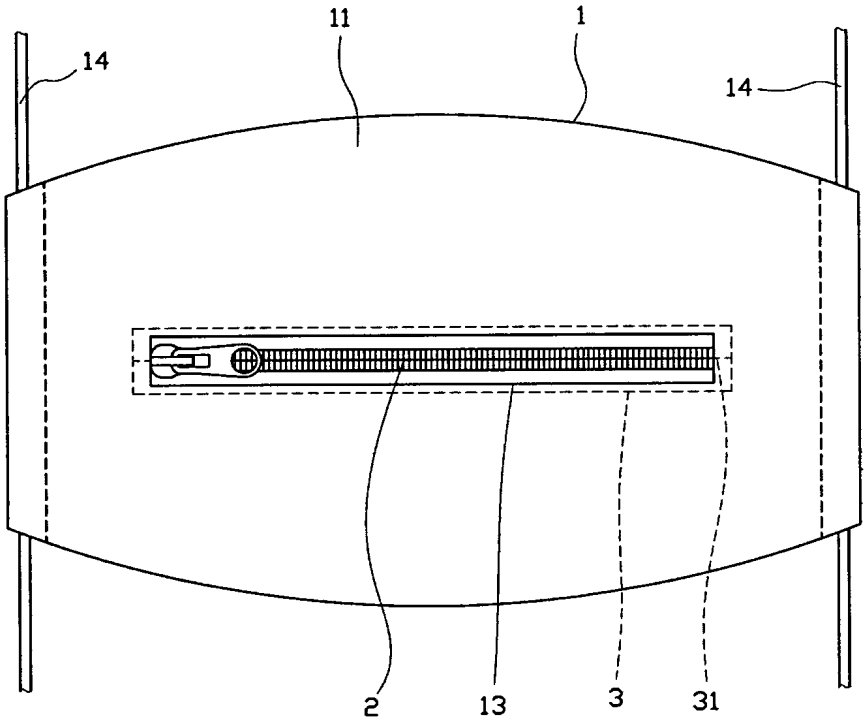

第 一 圖

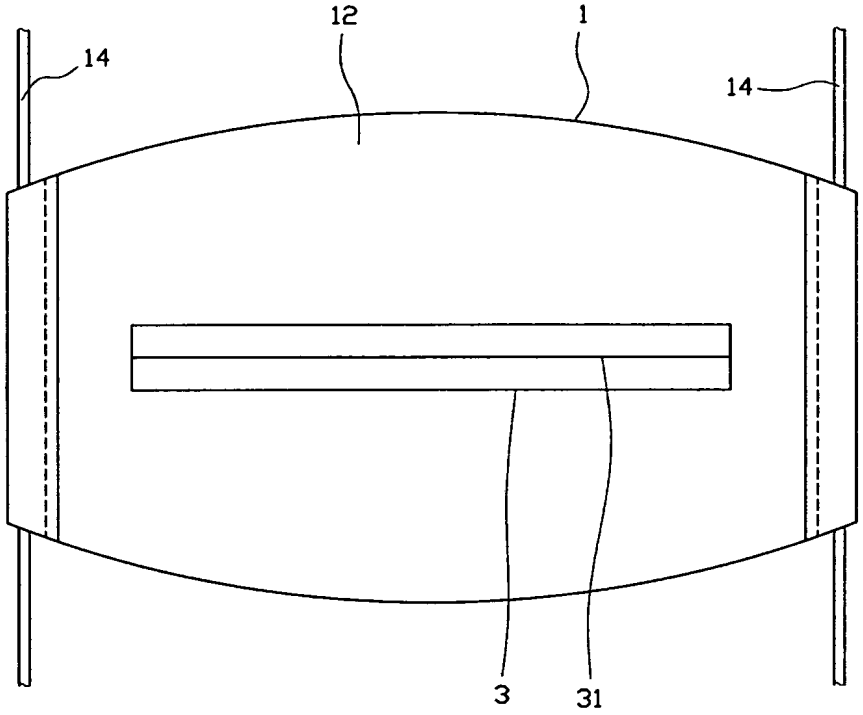

第 二 圖

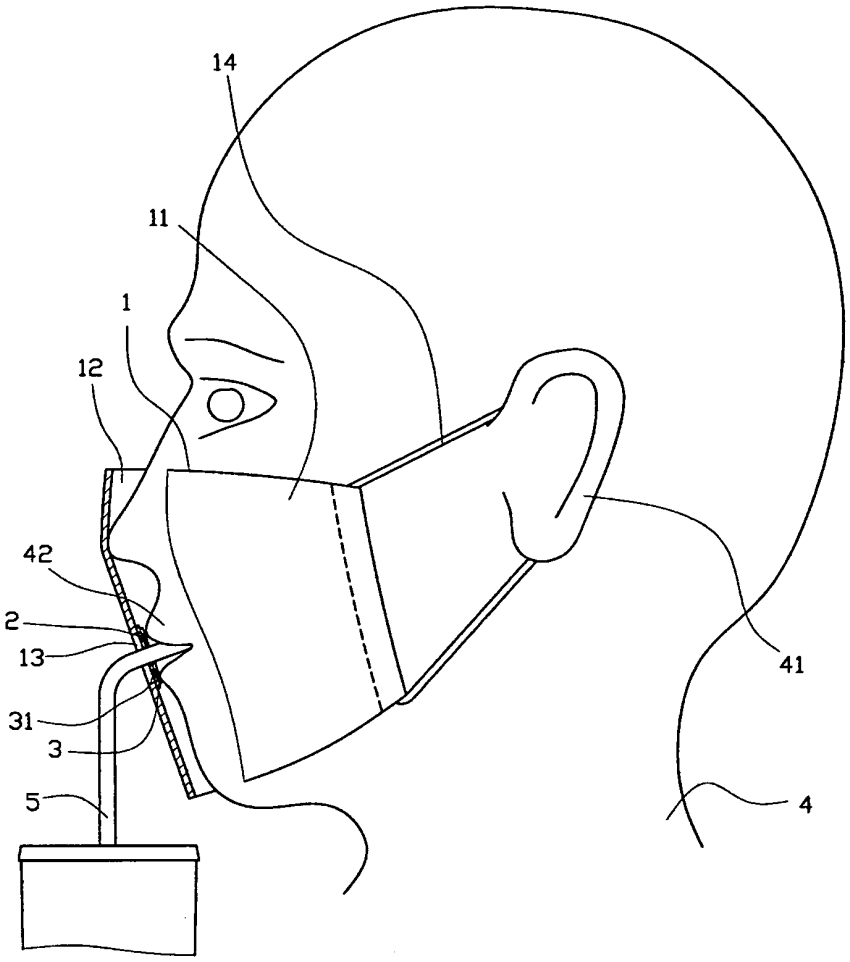

第 三 圖

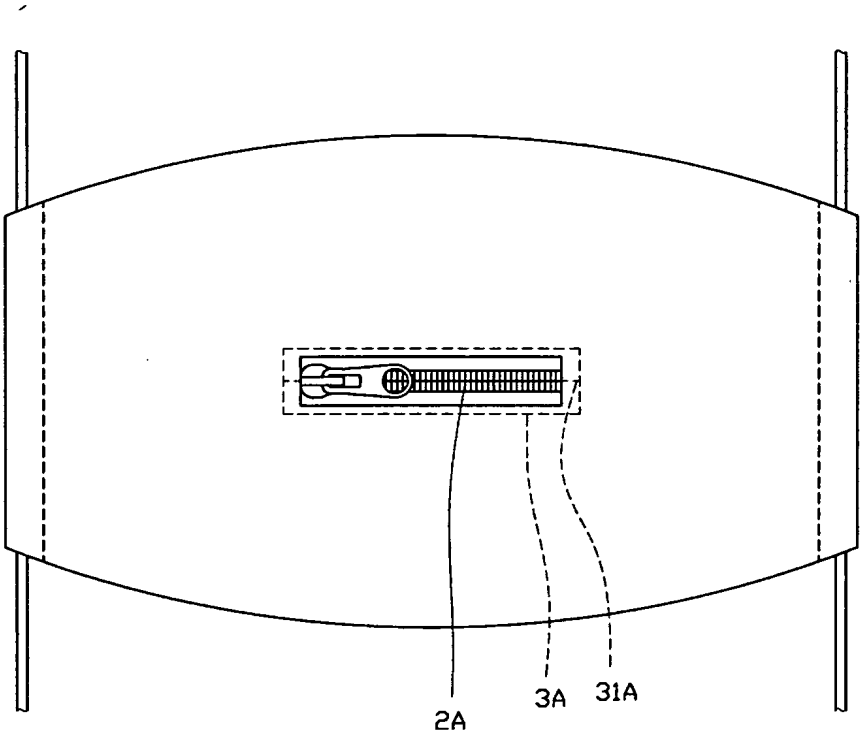

第 四 圖